FD1000R33HE3-K

IHM-B Modul mit schnellem Trench/Feldstopp IGBT3 und Emitter Controlled 3 Diode
IHM-B module with fast Trench/Fieldstop IGBT3 and Emitter Controlled 3 diode



Typical Appearance

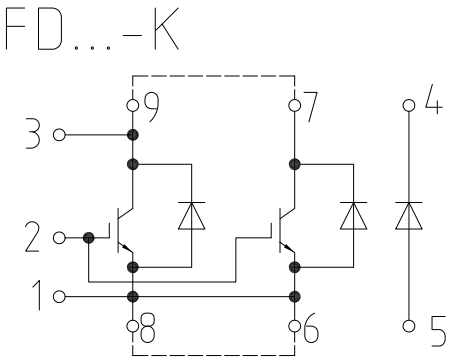

V_{CES} = 3300V
$I_{C\ nom}$ = 1000A / I_{CRM} = 2000A

Potentielle Anwendungen
- Chopper-Anwendungen
- Mittelspannungsantriebe
- Motorantriebe
- Traktionsumrichter
- USV-Systeme
- Windgeneratoren

Potential Applications
- Chopper applications
- Medium voltage converters
- Motor drives
- Traction drives
- UPS systems
- Wind turbines

Elektrische Eigenschaften
- Große DC-Festigkeit
- Hohe Kurzschlussrobustheit
- Niedrige Schaltverluste
- Niedriges V_{CEsat}
- $T_{vj\ op}$ = 150°C
- V_{CEsat} mit positivem Temperaturkoeffizienten

Electrical Features
- High DC stability
- High short-circuit capability
- Low switching losses
- Low V_{CEsat}
- $T_{vj\ op}$ = 150°C
- V_{CEsat} with positive temperature coefficient

Mechanische Eigenschaften
- AlSiC Bodenplatte für erhöhte thermische Lastwechselfestigkeit
- Gehäuse mit CTI > 600
- IHM B Gehäuse
- Isolierte Bodenplatte

Mechanical Features
- AlSiC base plate for increased thermal cycling capability
- Package with CTI > 600
- IHM B housing
- Isolated base plate

Module Label Code

Barcode Code 128

Sample
000001234560000000000000

DMX - Code

Content of the Code	Digit
Module Serial Number	1 - 5
Module Material Number	6 - 11
Production Order Number	12 - 19
Datecode (Production Year)	20 - 21
Datecode (Production Week)	22 - 23

IGBT, Brems-Chopper / IGBT, Brake-Chopper

Höchstzulässige Werte / Maximum Rated Values

Kollektor-Emitter-Sperrspannung Collector-emitter voltage	T_{vj} = -40°C T_{vj} = 150°C	V_{CES}	3300 3300	V
Kollektor-Dauergleichstrom Continuous DC collector current	T_C = 95°C, $T_{vj\,max}$ = 150°C	I_{CDC}	1000	A
Periodischer Kollektor-Spitzenstrom Repetitive peak collector current	t_P = 1 ms	I_{CRM}	2000	A
Gate-Emitter-Spitzenspannung Gate-emitter peak voltage		V_{GES}	+/-20	V

Charakteristische Werte / Characteristic Values

			min.	typ.	max.	
Kollektor-Emitter-Sättigungsspannung Collector-emitter saturation voltage	I_C = 1000 A, V_{GE} = 15 V T_{vj} = 25°C T_{vj} = 125°C T_{vj} = 150°C	$V_{CE\,sat}$		2,55 3,00 3,15	3,10 3,45	V V V
Gate-Schwellenspannung Gate threshold voltage	I_C = 48,0 mA, V_{CE} = V_{GE}, T_{vj} = 25°C	V_{GEth}	5,20	5,80	6,40	V
Gateladung Gate charge	V_{GE} = -15 / 15 V, V_{CE} = 1800 V	Q_G		28,0		µC
Interner Gatewiderstand Internal gate resistor	T_{vj} = 25°C	R_{Gint}		0,63		Ω
Eingangskapazität Input capacitance	f = 1000 kHz, T_{vj} = 25°C, V_{CE} = 25 V, V_{GE} = 0 V	C_{ies}		190		nF
Rückwirkungskapazität Reverse transfer capacitance	f = 1000 kHz, T_{vj} = 25°C, V_{CE} = 25 V, V_{GE} = 0 V	C_{res}		4,00		nF
Kollektor-Emitter-Reststrom Collector-emitter cut-off current	V_{CE} = 3300 V, V_{GE} = 0 V, T_{vj} = 25°C	I_{CES}			5,0	mA
Gate-Emitter-Reststrom Gate-emitter leakage current	V_{CE} = 0 V, V_{GE} = 20 V, T_{vj} = 25°C	I_{GES}			400	nA
Einschaltverzögerungszeit, induktive Last Turn-on delay time, inductive load	I_C = 1000 A, V_{CE} = 1800 V, V_{GE} = -15 / 15 V, R_{Gon} = 0,71 Ω, C_{GE} = 220 nF T_{vj} = 25°C T_{vj} = 125°C T_{vj} = 150°C	$t_{d\,on}$		0,35 0,38 0,38		µs µs µs
Anstiegszeit, induktive Last Rise time, inductive load	I_C = 1000 A, V_{CE} = 1800 V, V_{GE} = -15 / 15 V, R_{Gon} = 0,71 Ω, C_{GE} = 220 nF T_{vj} = 25°C T_{vj} = 125°C T_{vj} = 150°C	t_r		0,35 0,38 0,38		µs µs µs
Abschaltverzögerungszeit, induktive Last Turn-off delay time, inductive load	I_C = 1000 A, V_{CE} = 1800 V, V_{GE} = -15 / 15 V, R_{Goff} = 2,3 Ω, C_{GE} = 220 nF T_{vj} = 25°C T_{vj} = 125°C T_{vj} = 150°C	$t_{d\,off}$		3,00 3,20 3,20		µs µs µs
Fallzeit, induktive Last Fall time, inductive load	I_C = 1000 A, V_{CE} = 1800 V, V_{GE} = -15 / 15 V, R_{Goff} = 2,3 Ω, C_{GE} = 220 nF T_{vj} = 25°C T_{vj} = 125°C T_{vj} = 150°C	t_f		0,30 0,35 0,35		µs µs µs
Einschaltverlustenergie pro Puls Turn-on energy loss per pulse	I_C = 1000 A, V_{CE} = 1800 V, Lσ = 85 nH, di/dt = 3000 A/µs (T_{vj} = 150°C), V_{GE} = -15 / 15 V, R_{Gon} = 0,71 Ω, C_{GE} = 220 nF T_{vj} = 25°C T_{vj} = 125°C T_{vj} = 150°C	E_{on}		1250 1700 1950		mJ mJ mJ
Abschaltverlustenergie pro Puls Turn-off energy loss per pulse	I_C = 1000 A, V_{CE} = 1800 V, Lσ = 85 nH, du/dt = 2100 V/µs (T_{vj} = 150°C), V_{GE} = -15 / 15 V, R_{Goff} = 2,3 Ω, C_{GE} = 220 nF T_{vj} = 25°C T_{vj} = 125°C T_{vj} = 150°C	E_{off}		1050 1400 1550		mJ mJ mJ
Kurzschlußverhalten SC data	V_{GE} ≤ 15 V, V_{CC} = 2500 V, V_{CEmax} = V_{CES} -L_{sCE} ·di/dt, t_P ≤ 10 µs, T_{vj} = 150°C	I_{SC}		4300		A
Wärmewiderstand, Chip bis Gehäuse Thermal resistance, junction to case	pro IGBT / per IGBT	R_{thJC}			11,0	K/kW
Wärmewiderstand, Gehäuse bis Kühlkörper Thermal resistance, case to heatsink	pro IGBT / per IGBT λ_{Paste} = 1 W/(m·K) / λ_{grease} = 1 W/(m·K)	R_{thCH}		14,5		K/kW
Temperatur im Schaltbetrieb Temperature under switching conditions		$T_{vj\,op}$	-40		150	°C

Diode, Brems-Chopper / Diode, Brake-Chopper

Höchstzulässige Werte / Maximum Rated Values

Periodische Spitzensperrspannung Repetitive peak reverse voltage	T_{vj} = -40°C T_{vj} = 150°C	V_{RRM}	3300 3300	V
Dauergleichstrom Continuous DC forward current		I_F	1000	A
Periodischer Spitzenstrom Repetitive peak forward current	t_P = 1 ms	I_{FRM}	2000	A
Grenzlastintegral I²t - value	V_R = 0 V, t_P = 10 ms, T_{vj} = 125°C V_R = 0 V, t_P = 10 ms, T_{vj} = 150°C	I²t	260 245	kA²s kA²s
Spitzenverlustleistung Maximum power dissipation	T_{vj} = 150°C	P_{RQM}	1600	kW
Mindesteinschaltdauer Minimum turn-on time		$t_{on\ min}$	10,0	µs

Charakteristische Werte / Characteristic Values

			min.	typ.	max.	
Durchlassspannung Forward voltage	I_F = 1000 A, V_{GE} = 0 V T_{vj} = 25°C I_F = 1000 A, V_{GE} = 0 V T_{vj} = 125°C I_F = 1000 A, V_{GE} = 0 V T_{vj} = 150°C	V_F		3,10 2,75 2,65	3,85 3,25	V V V
Rückstromspitze Peak reverse recovery current	I_F = 1000 A, - di_F/dt = 3000 A/µs (T_{vj}=150°C) T_{vj} = 25°C V_R = 1800 V T_{vj} = 125°C V_{GE} = -15 V T_{vj} = 150°C	I_{RM}		1000 1200 1250		A A A
Sperrverzögerungsladung Recovered charge	I_F = 1000 A, - di_F/dt = 3000 A/µs (T_{vj}=150°C) T_{vj} = 25°C V_R = 1800 V T_{vj} = 125°C V_{GE} = -15 V T_{vj} = 150°C	Q_r		450 900 1050		µC µC µC
Abschaltenergie pro Puls Reverse recovery energy	I_F = 1000 A, - di_F/dt = 3000 A/µs (T_{vj}=150°C) T_{vj} = 25°C V_R = 1800 V T_{vj} = 125°C V_{GE} = -15 V T_{vj} = 150°C	E_{rec}		450 1100 1300		mJ mJ mJ
Wärmewiderstand, Chip bis Gehäuse Thermal resistance, junction to case	pro Diode / per diode	R_{thJC}			20,0	K/kW
Wärmewiderstand, Gehäuse bis Kühlkörper Thermal resistance, case to heatsink	pro Diode / per diode λ_{Paste} = 1 W/(m·K) / λ_{grease} = 1 W/(m·K)	R_{thCH}		16,5		K/kW
Temperatur im Schaltbetrieb Temperature under switching conditions		$T_{vj\ op}$	-40		150	°C

Diode, Revers / Diode, Reverse

Höchstzulässige Werte / Maximum Rated Values

Periodische Spitzensperrspannung Repetitive peak reverse voltage	T_{vj} = -40°C T_{vj} = 150°C	V_{RRM}	3300 3300	V
Dauergleichstrom Continuous DC forward current		I_F	1000	A
Periodischer Spitzenstrom Repetitive peak forward current	t_P = 1 ms	I_{FRM}	2000	A
Grenzlastintegral I²t - value	V_R = 0 V, t_P = 10 ms, T_{vj} = 125°C V_R = 0 V, t_P = 10 ms, T_{vj} = 150°C	I²t	260 245	kA²s kA²s
Spitzenverlustleistung Maximum power dissipation	T_{vj} = 150°C	P_{RQM}	1600	kW
Mindesteinschaltdauer Minimum turn-on time		$t_{on\ min}$	10,0	µs

Charakteristische Werte / Characteristic Values

			min.	typ.	max.	
Durchlassspannung Forward voltage	I_F = 1000 A, V_{GE} = 0 V T_{vj} = 25°C I_F = 1000 A, V_{GE} = 0 V T_{vj} = 125°C I_F = 1000 A, V_{GE} = 0 V T_{vj} = 150°C	V_F		3,10 2,75 2,65	3,85 3,25	V V V
Rückstromspitze Peak reverse recovery current	I_F = 1000 A, - di_F/dt = 3000 A/µs (T_{vj}=150°C) T_{vj} = 25°C V_R = 1800 V T_{vj} = 125°C T_{vj} = 150°C	I_{RM}		1000 1200 1250		A A A
Sperrverzögerungsladung Recovered charge	I_F = 1000 A, - di_F/dt = 3000 A/µs (T_{vj}=150°C) T_{vj} = 25°C V_R = 1800 V T_{vj} = 125°C T_{vj} = 150°C	Q_r		450 900 1050		µC µC µC
Abschaltenergie pro Puls Reverse recovery energy	I_F = 1000 A, - di_F/dt = 3000 A/µs (T_{vj}=150°C) T_{vj} = 25°C V_R = 1800 V T_{vj} = 125°C T_{vj} = 150°C	E_{rec}		450 1100 1300		mJ mJ mJ
Wärmewiderstand, Chip bis Gehäuse Thermal resistance, junction to case	pro Diode / per diode	R_{thJC}			21,5	K/kW
Wärmewiderstand, Gehäuse bis Kühlkörper Thermal resistance, case to heatsink	pro Diode / per diode λ_{Paste} = 1 W/(m·K) / λ_{grease} = 1 W/(m·K)	R_{thCH}		16,5		K/kW
Temperatur im Schaltbetrieb Temperature under switching conditions		$T_{vj\ op}$	-40		150	°C

Modul / Module

Isolations-Prüfspannung Isolation test voltage	RMS, f = 50 Hz, t = 1 min.	V_{ISOL}		6,0		kV
Teilentladungs-Aussetzspannung Partial discharge extinction voltage	RMS, f = 50 Hz, $Q_{PD} \leq 10$ pC	V_{ISOL}		2,6		kV
Kollektor-Emitter-Gleichsperrspannung DC stability	T_{vj} = 25°C, 100 fit	$V_{CE\ D}$		2100		V
Material Modulgrundplatte Material of module baseplate				AlSiC		
Kriechstrecke Creepage distance	Kontakt - Kühlkörper / terminal to heatsink Kontakt - Kontakt / terminal to terminal			32,2		mm
Luftstrecke Clearance	Kontakt - Kühlkörper / terminal to heatsink Kontakt - Kontakt / terminal to terminal			19,1		mm
Vergleichszahl der Kriechwegbildung Comperative tracking index		CTI		> 600		
			min.	typ.	max.	
Modulstreuinduktivität Stray inductance module		L_{sCE}		9,0		nH
Modulleitungswiderstand, Anschlüsse - Chip Module lead resistance, terminals - chip	T_C = 25°C, pro Schalter / per switch	$R_{CC'+EE'}$ $R_{AA'+CC'}$		0,19 0,28		mΩ
Lagertemperatur Storage temperature		T_{stg}	-40		150	°C
Anzugsdrehmoment f. Modulmontage Mounting torque for modul mounting	Schraube M6 - Montage gem. gültiger Applikationsschrift Screw M6 - Mounting according to valid application note	M	4,25		5,75	Nm
Anzugsdrehmoment f. elektr. Anschlüsse Terminal connection torque	Schraube M4 - Montage gem. gültiger Applikationsschrift Screw M4 - Mounting according to valid application note Schraube M8 - Montage gem. gültiger Applikationsschrift Screw M8 - Mounting according to valid application note	M	1,8 8,0	- -	2,1 10	Nm Nm
Gewicht Weight		G		1200		g

Modulinduktivität: IGBT (Zweig 1+2 parallel): 9nH; Diode (Zweig 3): 18nH
stray inductance module: IGBT (arm 1+2 parallel): 9nH; diode (arm 3): 18nH

Ausgangskennlinie IGBT, Brems-Chopper (typisch)
output characteristic IGBT, Brake-Chopper (typical)
$I_C = f(V_{CE})$
V_{GE} = 15 V

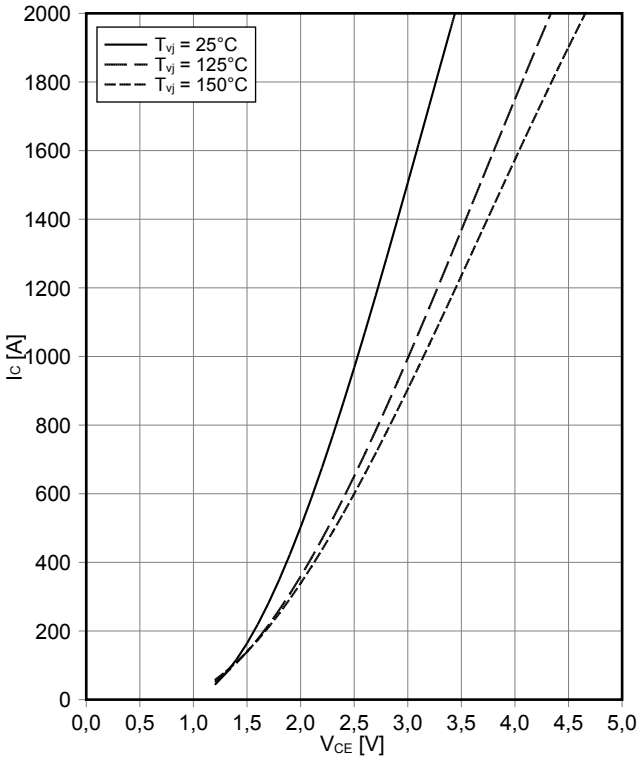

Ausgangskennlinienfeld IGBT, Brems-Chopper (typisch)
output characteristic IGBT, Brake-Chopper (typical)
$I_C = f(V_{CE})$
T_{vj} = 150°C

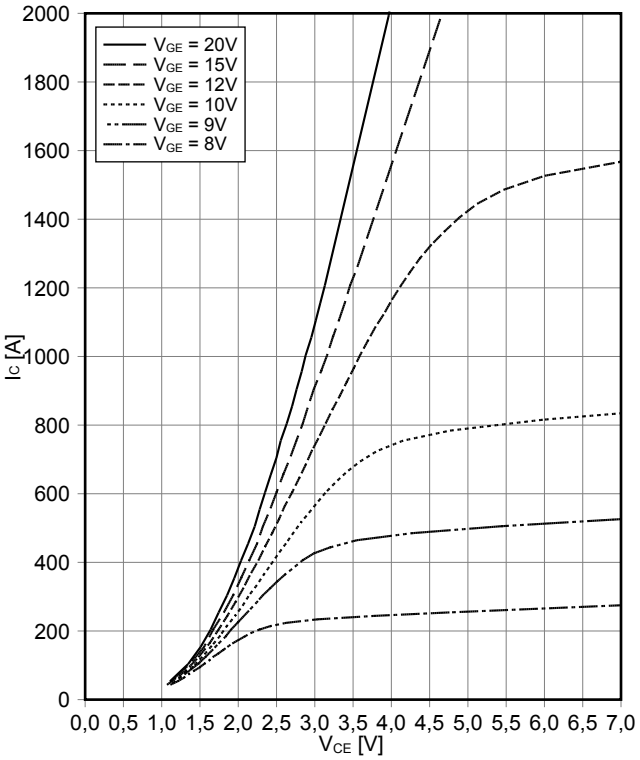

Übertragungscharakteristik IGBT, Brems-Chopper (typisch)
transfer characteristic IGBT, Brake-Chopper (typical)
$I_C = f(V_{GE})$
V_{CE} = 20 V

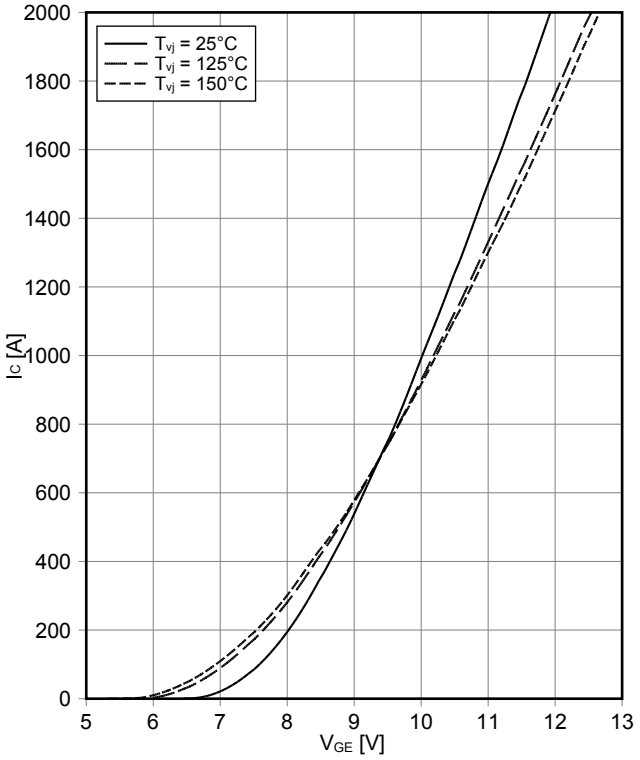

Schaltverluste IGBT, Brems-Chopper (typisch)
switching losses IGBT, Brake-Chopper (typical)
$E_{on} = f(I_C)$, $E_{off} = f(I_C)$
V_{GE} = ±15 V, R_{Gon} = 0.71 Ω, R_{Goff} = 2.3 Ω, V_{CE} = 1800 V, C_{GE} = 220 nF

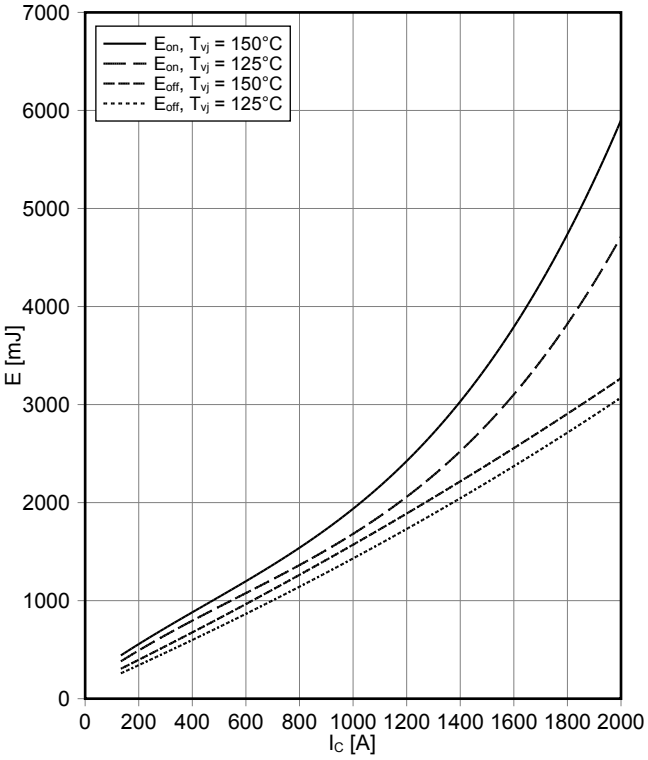

Schaltverluste IGBT, Brems-Chopper (typisch)
switching losses IGBT, Brake-Chopper (typical)
$E_{on} = f(R_G)$, $E_{off} = f(R_G)$
V_{GE} = ±15 V, I_C = 1000 A, V_{CE} = 1800 V, C_{GE} = 220 nF

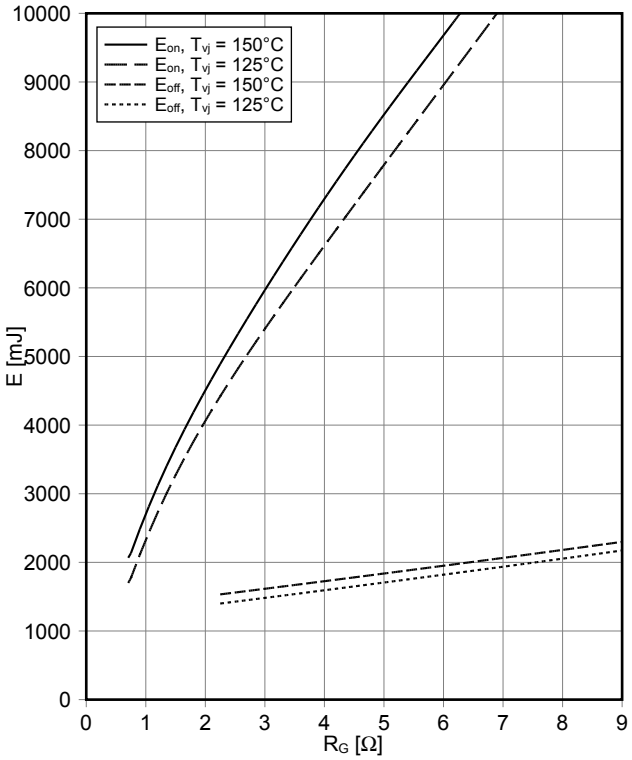

Transienter Wärmewiderstand IGBT, Brems-Chopper
transient thermal impedance IGBT, Brake-Chopper
$Z_{thJC} = f(t)$

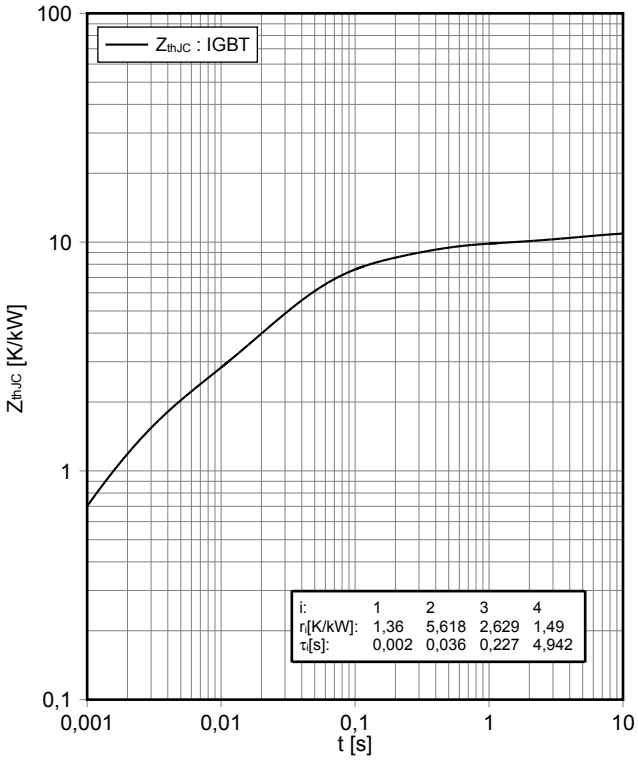

Sicherer Rückw.-Arbeitsber. IGBT, Brems-Chopper (RBSOA)
reverse bias safe operating area IGBT, Brake-Chopper (RBSOA)
$I_C = f(V_{CE})$
V_{GE} = ±15 V, R_{Goff} = 2.3 Ω, T_{vj} = 150°C, C_{GE} = 220 nF

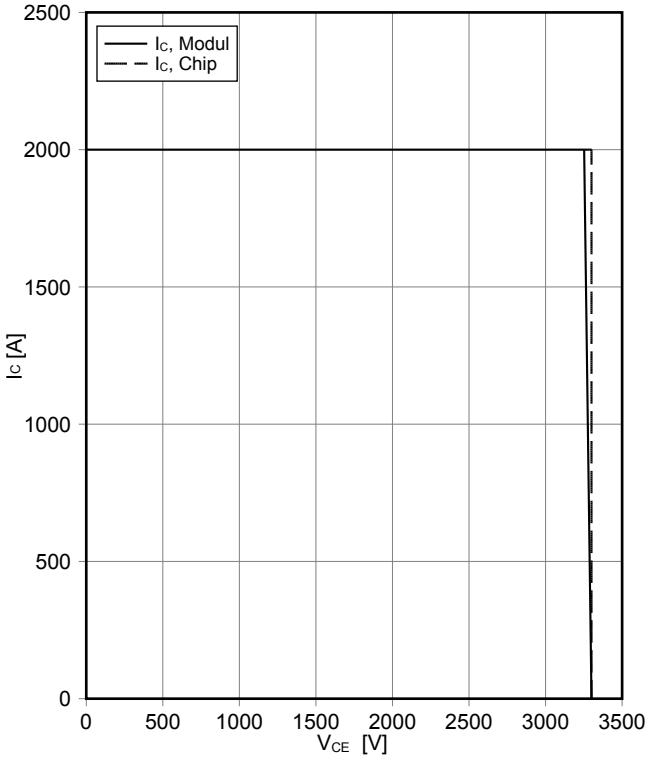

Durchlasskennlinie der Diode, Brems-Chopper (typisch)
forward characteristic of Diode, Brake-Chopper (typical)
$I_F = f(V_F)$

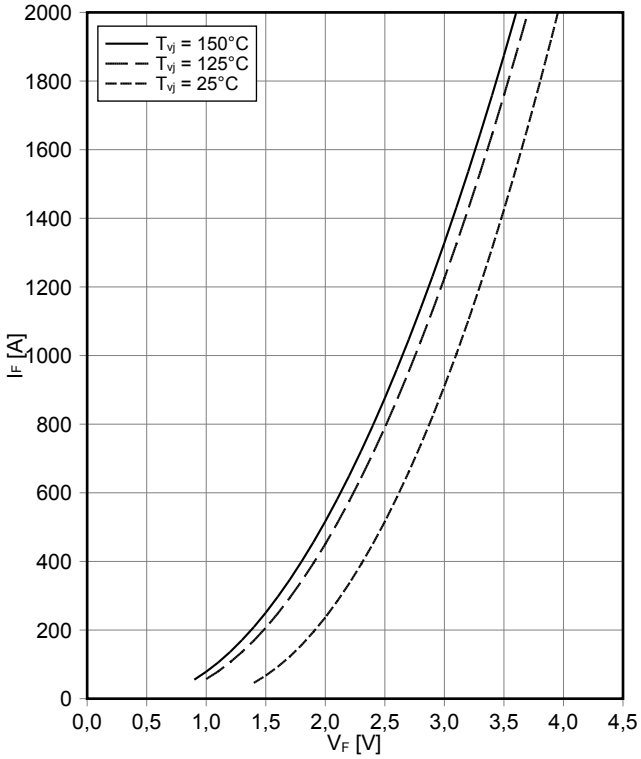

Schaltverluste Diode, Brems-Chopper (typisch)
switching losses Diode, Brake-Chopper (typical)
$E_{rec} = f(I_F)$
$R_{Gon} = 0.71\ \Omega$, $V_{CE} = 1800$ V

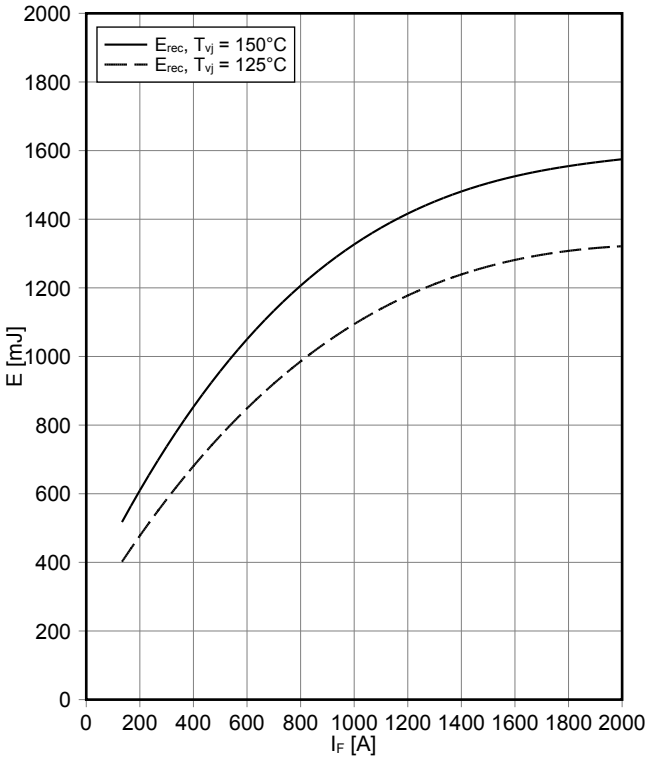

Schaltverluste Diode, Brems-Chopper (typisch)
switching losses Diode, Brake-Chopper (typical)
$E_{rec} = f(R_G)$
$I_F = 1000$ A, $V_{CE} = 1800$ V

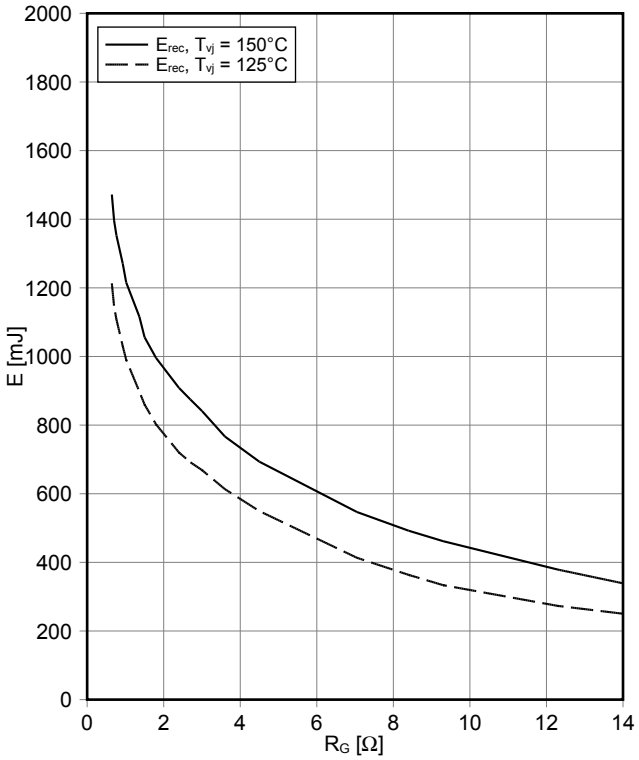

Transienter Wärmewiderstand Diode, Brems-Chopper
transient thermal impedance Diode, Brake-Chopper
$Z_{thJC} = f(t)$

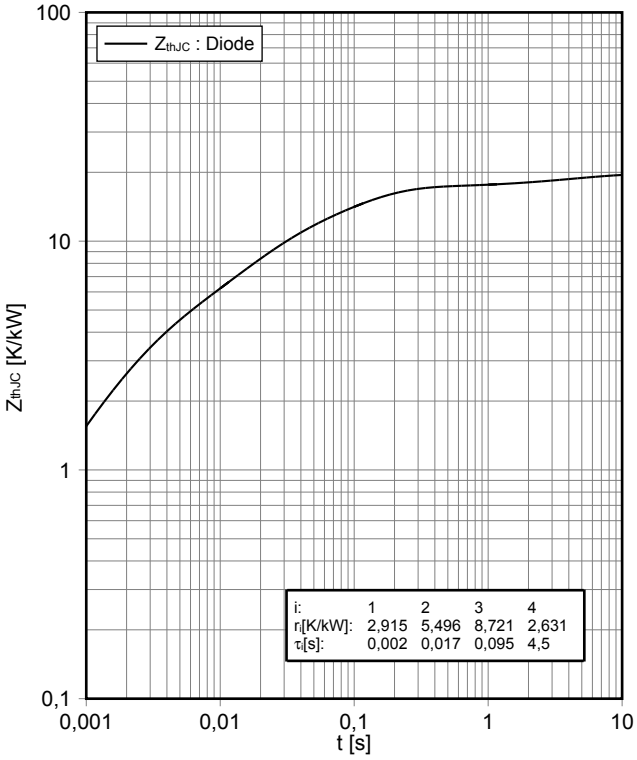

Sicherer Arbeitsbereich Diode, Brems-Chopper (SOA)
safe operation area Diode, Brake-Chopper (SOA)
$I_R = f(V_R)$
$T_{vj} = 150$°C

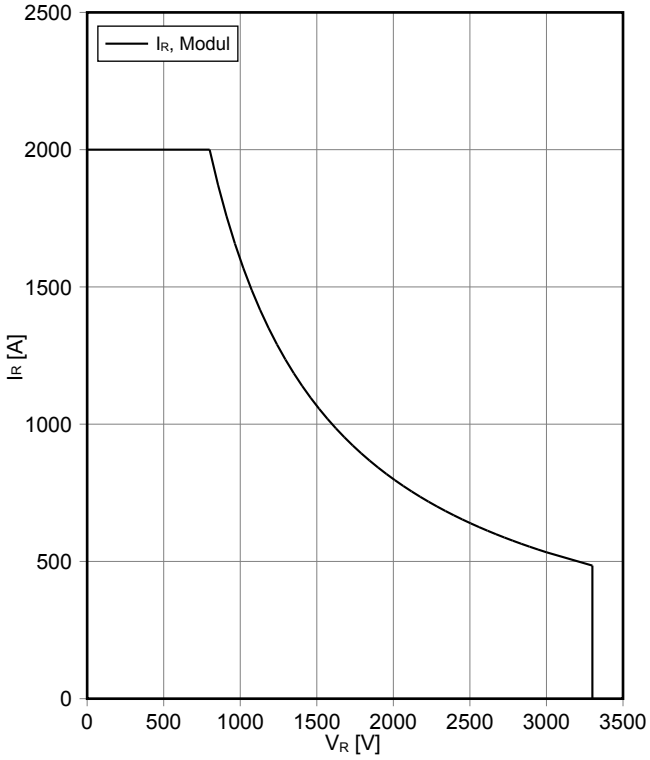

Durchlasskennlinie der Diode, Revers (typisch)
forward characteristic of Diode, Reverse (typical)
$I_F = f(V_F)$

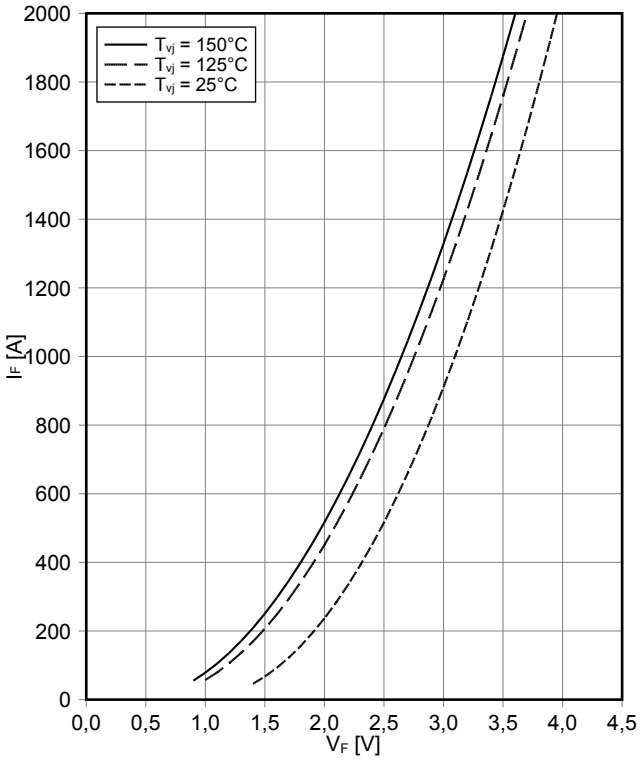

Schaltverluste Diode, Revers (typisch)
switching losses Diode, Reverse (typical)
$E_{rec} = f(I_F)$
$R_{Gon} = 0.71\ \Omega$, $V_{CE} = 1800$ V

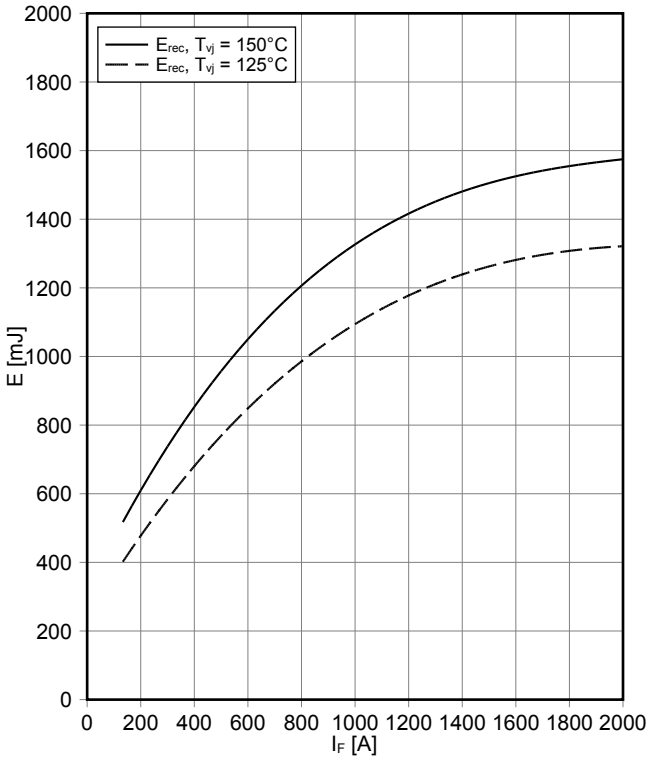

Schaltverluste Diode, Revers (typisch)
switching losses Diode, Reverse (typical)
$E_{rec} = f(R_G)$
$I_F = 1000$ A, $V_{CE} = 1800$ V

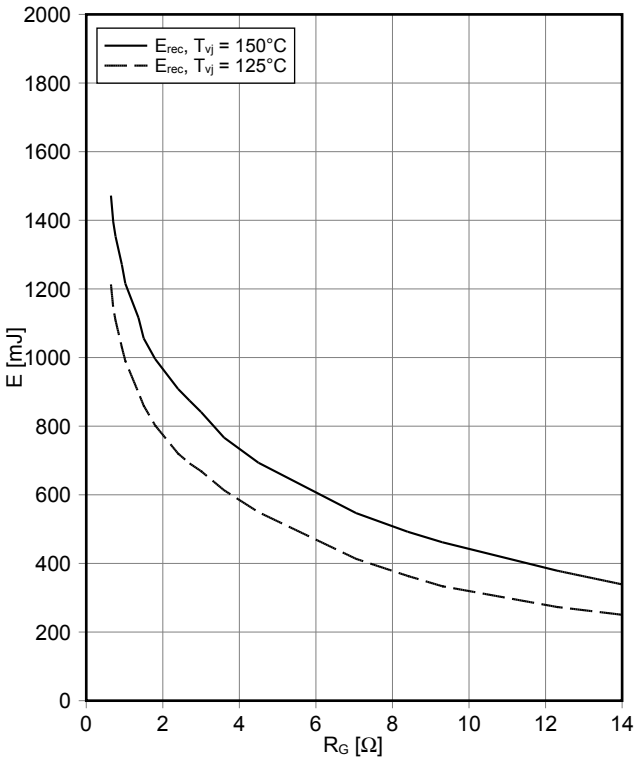

Transienter Wärmewiderstand Diode, Revers
transient thermal impedance Diode, Reverse
$Z_{thJC} = f(t)$

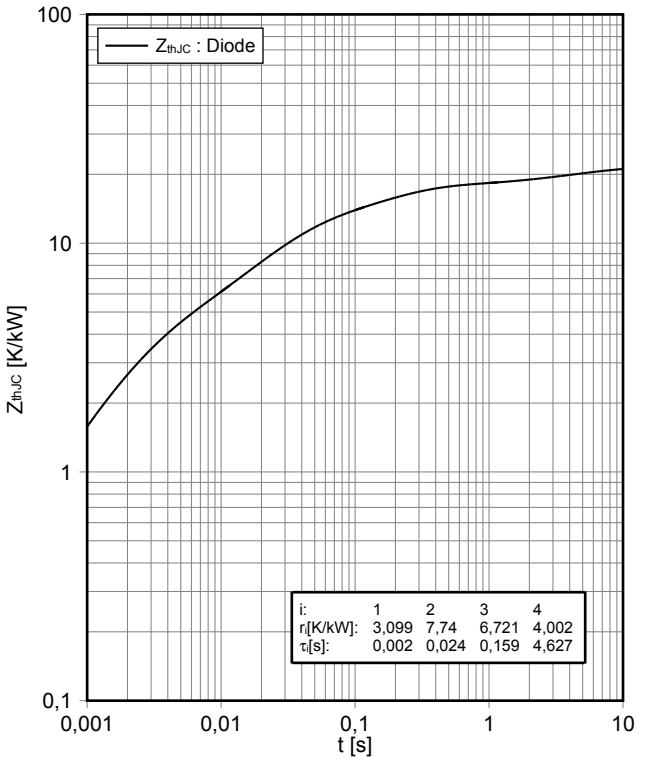

Sicherer Arbeitsbereich Diode, Revers (SOA)
safe operation area Diode, Reverse (SOA)
$I_R = f(V_R)$
$T_{vj} = 150°C$

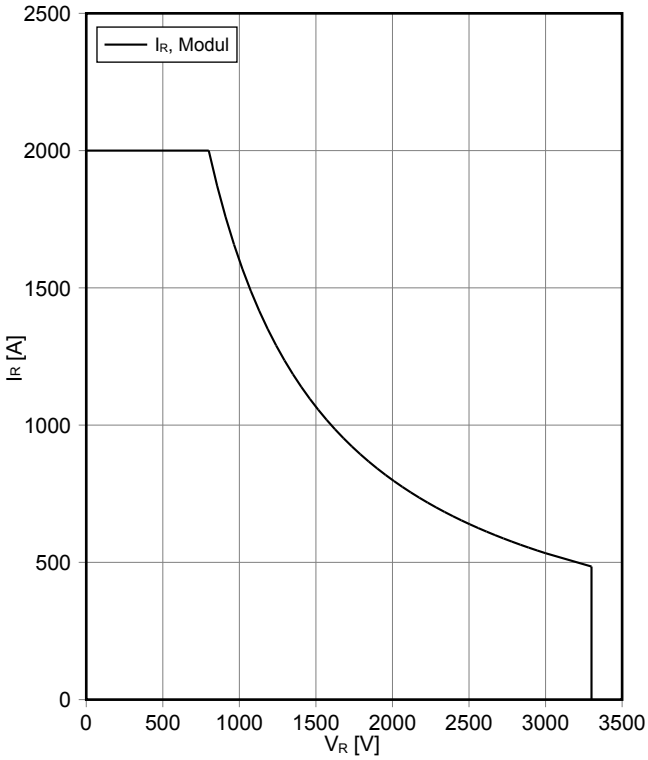

Schaltplan / Circuit diagram

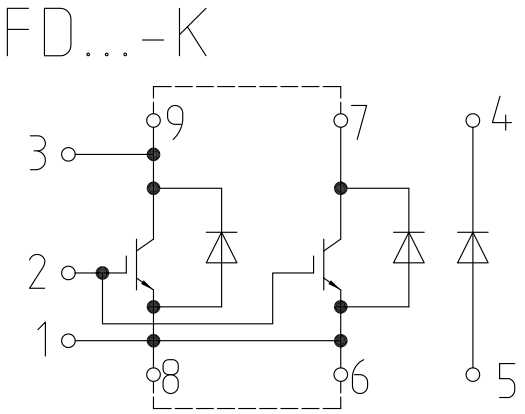

Gehäuseabmessungen / Package outlines

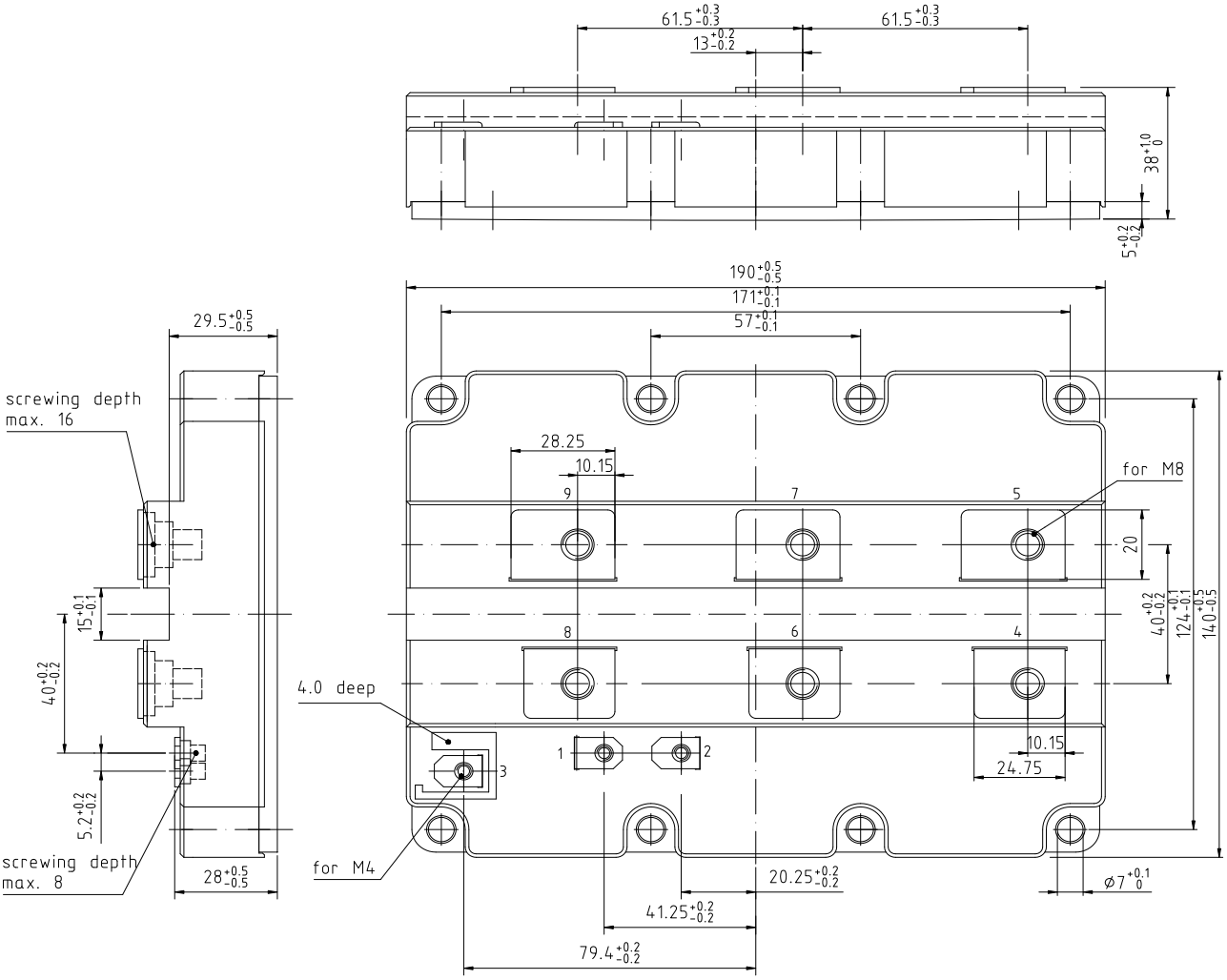

Trademarks
All referenced product or service names and trademarks are the property of their respective owners.

Edition 2019-07-24

Published by
Infineon Technologies AG
81726 München, Germany

© 2019 Infineon Technologies AG.
All Rights Reserved.

Do you have a question about this document?
Email: erratum@infineon.com

WICHTIGER HINWEIS

Die in diesem Dokument enthaltenen Angaben stellen keinesfalls Garantien für die Beschaffenheit oder Eigenschaften des Produktes ("Beschaffenheitsgarantie") dar. Für Beispiele, Hinweise oder typische Werte, die in diesem Dokument enthalten sind, und/oder Angaben, die sich auf die Anwendung des Produktes beziehen, ist jegliche Gewährleistung und Haftung von Infineon Technologies ausgeschlossen, einschließlich, ohne hierauf beschränkt zu sein, die Gewähr dafür, dass kein geistiges Eigentum Dritter verletzt ist.

Des Weiteren stehen sämtliche, in diesem Dokument enthaltenen Informationen, unter dem Vorbehalt der Einhaltung der in diesem Dokument festgelegten Verpflichtungen des Kunden sowie aller im Hinblick auf das Produkt des Kunden sowie die Nutzung des Infineon Produktes in den Anwendungen des Kunden anwendbaren gesetzlichen Anforderungen, Normen und Standards durch den Kunden.

Die in diesem Dokument enthaltenen Daten sind ausschließlich für technisch geschultes Fachpersonal bestimmt. Die Beurteilung der Eignung dieses Produktes für die beabsichtigte Anwendung sowie die Beurteilung der Vollständigkeit der in diesem Dokument enthaltenen Produktdaten für diese Anwendung obliegt den technischen Fachabteilungen des Kunden.

Sollten Sie von uns weitere Informationen im Zusammenhang mit dem Produkt, der Technologie, Lieferbedingungen bzw. Preisen benötigen, wenden Sie sich bitte an das nächste Vertriebsbüro von Infineon Technologies (www.infineon.com).

WARNHINWEIS

Aufgrund der technischen Anforderungen können Produkte gesundheitsgefährdende Substanzen enthalten. Bei Fragen zu den in diesem Produkt enthaltenen Substanzen, setzen Sie sich bitte mit dem nächsten Vertriebsbüro von Infineon Technologies in Verbindung.

Sofern Infineon Technologies nicht ausdrücklich in einem schriftlichen, von vertretungsberechtigten Infineon Mitarbeitern unterzeichneten Dokument zugestimmt hat, dürfen Produkte von Infineon Technologies nicht in Anwendungen eingesetzt werden, in welchen vernünftigerweise erwartet werden kann, dass ein Fehler des Produktes oder die Folgen der Nutzung des Produktes zu Personenverletzungen führen.

IMPORTANT NOTICE

The information given in this document shall in no event be regarded as a guarantee of conditions or characteristics ("Beschaffenheitsgarantie"). With respect to any examples, hints or any typical values stated herein and/or any information regarding the application of the product, Infineon Technologies hereby disclaims any and all warranties and liabilities of any kind, including without limitation warranties of non-infringement of intellectual property rights of any third party.

In addition, any information given in this document is subject to customer's compliance with its obligations stated in this document and any applicable legal requirements, norms and standards concerning customer's products and any use of the product of Infineon Technologies in customer's applications.

The data contained in this document is exclusively intended for technically trained staff. It is the responsibility of customer's technical departments to evaluate the suitability of the product for the intended application and the completeness of the product information given in this document with respect to such application.

For further information on the product, technology, delivery terms and conditions and prices please contact your nearest Infineon Technologies office (www.infineon.com).

WARNINGS

Due to technical requirements products may contain dangerous substances. For information on the types in question please contact your nearest Infineon Technologies office.

Except as otherwise explicitly approved by Infineon Technologies in a written document signed by authorized representatives of Infineon Technologies, Infineon Technologies' products may not be used in any applications where a failure of the product or any consequences of the use thereof can reasonably be expected to result in personal injury.

ENTEGRECİ

Bu belge www.entegreci.com üzerinden sunulmaktadır.

Elektronik komponent tedarikinde Entegreci

Entegreci, Eskişehir merkezli, Türkiye geneline satış yapan bir elektronik komponent mağazasıdır. Entegreler (IC), mikrodenetleyiciler, transistörler, diyotlar, pasif elemanlar, konnektörler, modüller ve geliştirme kartları tek adetten seri üretim adetlerine kadar satılır. Ürün sayfalarında güncel stok durumunu, fiyatı ve datasheet bağlantısını bulabilirsiniz.

Parça koduyla arama

Üretici parça numarasını yazın; stok ve fiyatı hemen görün.

www.entegreci.com

Ürün kategorileri

Entegreden kapasitöre tüm elektronik komponent kategorileri.

Kategorilere göz atın

Üreticiler

Aradığınız üreticinin ürünlerini tek sayfada inceleyin.

Üreticileri görün

Toplu alım ve teklif

Listede olmayan ya da yüksek adetli parçalar için teklif isteyin.

Teklif isteyin

www.entegreci.com | **destek@entegreci.com** | **0850 305 90 34**

Entegreci is an online electronic components store based in Türkiye. Search by manufacturer part number to see stock, prices and datasheets for integrated circuits, microcontrollers, transistors, passive components and connectors, or request a quote for parts that are not listed.

Bu sayfa Entegreci tarafından eklenmiştir. Belgenin önceki sayfaları asıl yayıncısına aittir ve içeriği değiştirilmemiştir; en güncel sürüm için belgenin yayıncısına başvurun.