SK02P03

30V P-Channel MOSFET

Feature



SC-59

- 30V P-Channel MOSFET High Dense Design.
- Ultra low On-Resistance.
- $R_{DS(ON)}$ =100mΩ(typ.) @ V_{GS}= -10V
- $R_{DS(ON)}$ =140mΩ(typ.) @ V_{GS}= -4.5V
- Reliable and Rugged.

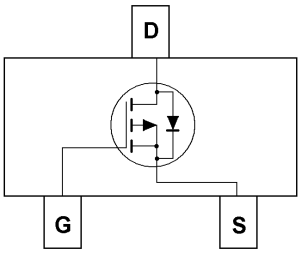

Applications

- Power Management in Portable Equipment and Battery Powered Systems and other General Application.

1. Absolute Maximum Ratings (T_A=25°C Unless Otherwise Noted)

Symbol	Parameter	Rating	Unit
V_{DSS}	Drain-Source Voltage	-30	V
V_{GSS}	Gate-Source Voltage	±20	
I_D	Continue Drain Current	-2.6	A
I_{DM}	Pulsed Drain Current	-10	
I_S	Diode Continuous Forward Current	-2.6	A
T_J	Maximum Junction Temperature	150	°C
T_{STG}	Storage Temperature Range	-55 to 150	
$R_{\theta JA}$	Thermal Resistance-Junction to Ambient	150	°C/W

2. Static Electrical Characteristics (T_A=25°C Unless Otherwise Noted)

Symbol	Parameter	Test Condition	Min.	Typ.	Max.	Unit
Static						
BV_{DSS}	Drain-Source Breakdown Voltage	V_{GS}=0V, I_{DS}=-250μA	-30			V
I_{DSS}	Zero Gate Voltage Drain Current	V_{DS}=-24V, V_{GS}=0V			-1	μA
		T_J=85°C			-30	
$V_{GS(th)}$	Gate Threshold Voltage	V_{DS}=V_{GS}, I_D=250μA	-1.0	-1.6	-2.5	V
I_{GSS}	Gate Body Leakage Current	V_{GS}=±20V, V_{DS}=0V			±100	nA
$R_{DS(ON)}$	Drain-Source On-state Resistance	V_{GS}=-10V, I_{DS}=-0.5A		100	120	mΩ
		V_{GS}=-4.5V, I_{DS}=-0.5A		140	170	
V_{SD}	Diode Forward Voltage	I_{SD}=-0.5A, V_{GS}=0V		-0.7	-1.3	V

Typical Characteristics

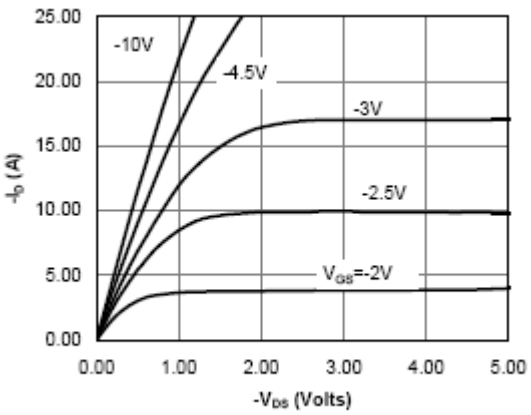

Fig 1: On-Region Characteristics

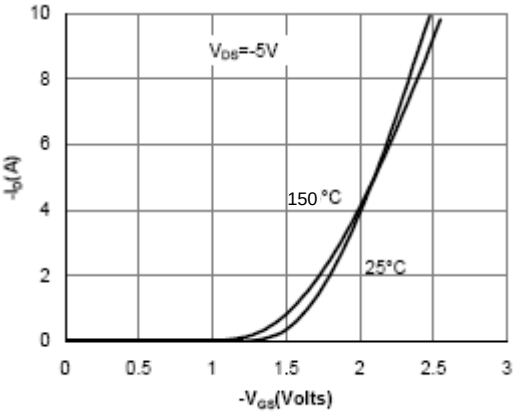

Figure 2: Transfer Characteristics

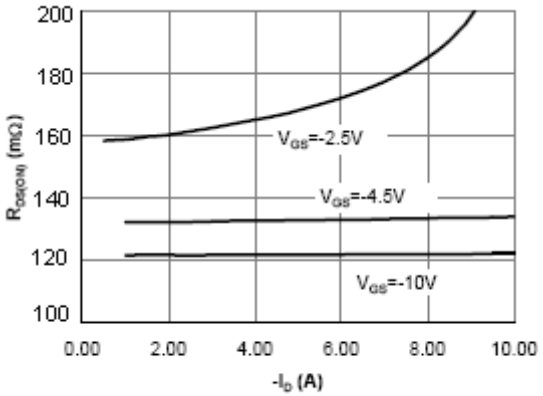

Figure 3: On-Resistance vs. Drain Current and Gate Voltage

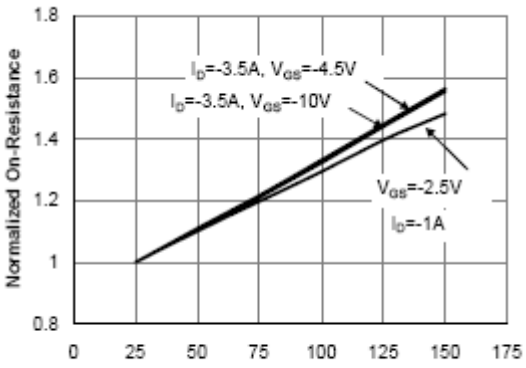

Figure 4: On-Resistance vs. Junction Temperature

Package Outline Dimensions (UNIT: mm) SC-59

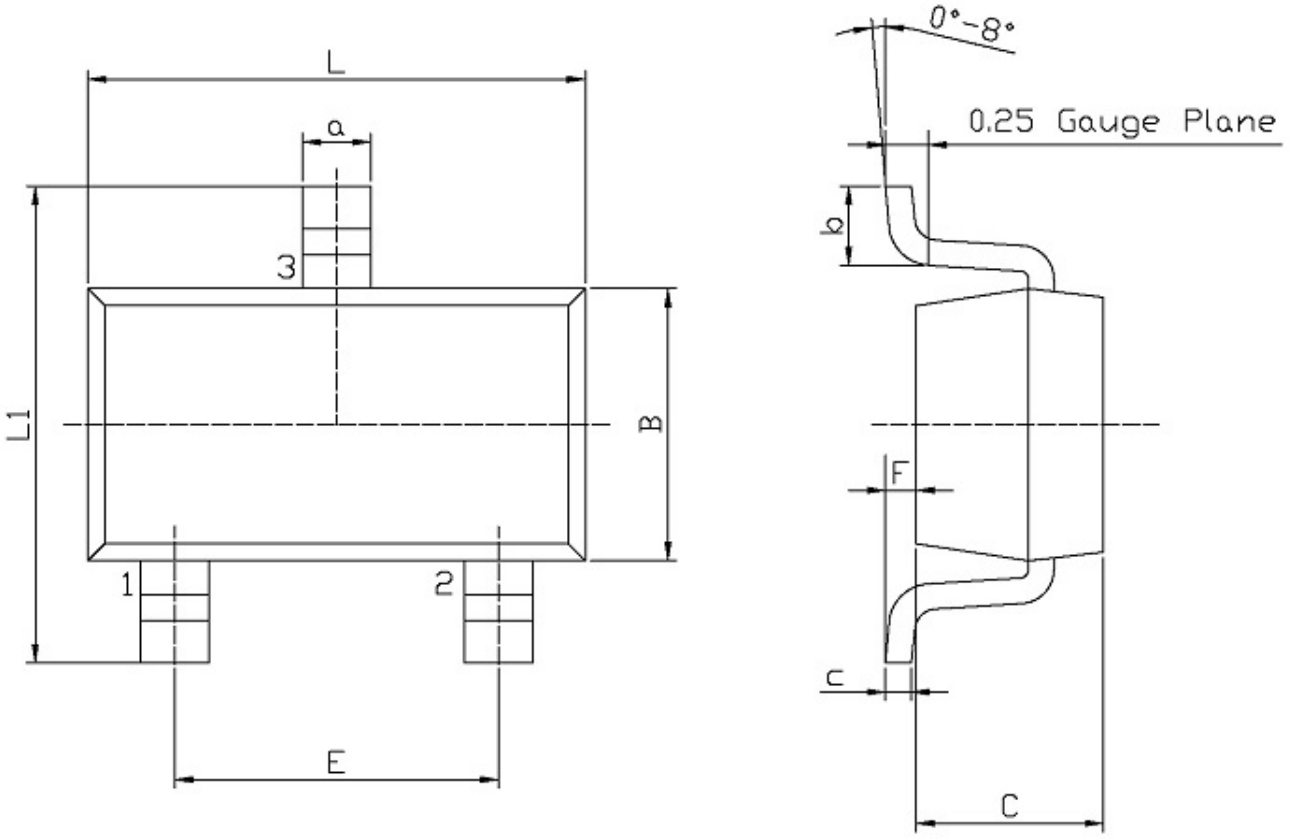

Unit: mm

Symbol	Dimensions In Millimeters		Symbol	Dimensions In Millimeters	
	Min	Max		Min	Max
L	2.82	3.02	a	0.35	0.50
B	1.50	1.70	c	0.10	0.20
C	0.90	1.30	b	0.35	0.55
L1	2.60	3.00	F	0	0.15
E	1.80	2.00			

ENTEGRECİ

Bu belge www.entegreci.com üzerinden sunulmaktadır.

Elektronik komponent tedarikinde Entegreci

Entegreci, Eskişehir merkezli, Türkiye geneline satış yapan bir elektronik komponent mağazasıdır. Entegreler (IC), mikrodenetleyiciler, transistörler, diyotlar, pasif elemanlar, konnektörler, modüller ve geliştirme kartları tek adetten seri üretim adetlerine kadar satılır. Ürün sayfalarında güncel stok durumunu, fiyatı ve datasheet bağlantısını bulabilirsiniz.

Parça koduyla arama

Üretici parça numarasını yazın; stok ve fiyatı hemen görün.

www.entegreci.com

Ürün kategorileri

Entegreden kapasitöre tüm elektronik komponent kategorileri.

Kategorilere göz atın

Üreticiler

Aradığınız üreticinin ürünlerini tek sayfada inceleyin.

Üreticileri görün

Toplu alım ve teklif

Listede olmayan ya da yüksek adetli parçalar için teklif isteyin.

Teklif isteyin

www.entegreci.com | **destek@entegreci.com** | **0850 305 90 34**

Entegreci is an online electronic components store based in Türkiye. Search by manufacturer part number to see stock, prices and datasheets for integrated circuits, microcontrollers, transistors, passive components and connectors, or request a quote for parts that are not listed.

Bu sayfa Entegreci tarafından eklenmiştir. Belgenin önceki sayfaları asıl yayıncısına aittir ve içeriği değiştirilmemiştir; en güncel sürüm için belgenin yayıncısına başvurun.