BSS138

N-Channel Enhancement Mode Field Effect Transistor

V_{DSS}	50 V
I_D	300 mA
$R_{DS(ON)}$	1.7 Ω

Features

- High density cell design for low $R_{DS(ON)}$
- Voltage controlled small signal switch
- Rugged and reliable
- High saturation current capability
- ESD Protection

SS

SOT-23

1. GATE
2. SOURCE
3. DRAIN

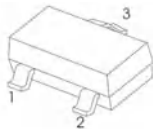

Equivalent Circuit

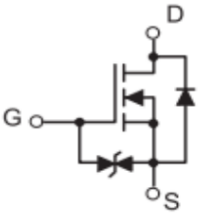

MAXIMUM RATINGS AND ELECTRICAL CHARACTERISTICS

Parameter	Symbol	Value	Unit
Drain-Source Voltage	V_{DS}	5 0	V
Gate-Source Voltage	V_{GS}	±20	V
Continuous Drain Current	I_D	300	mA
Power Dissipation	P_D	0.225	W
Thermal Resistance from Junction to Ambient	$R_{\theta JA}$	556	℃/W
Junction Temperature	T_J	150	℃
Storage Temperature	T_{stg}	-50 ~+150	

Electrical Characteristics (T_a=25℃unless otherwise noted)

Parameter	Symbol	Test conditions	Min	Typ	Max	Unit
Drain-Source Breakdown Voltage	$V_{(BR)DSS}$	V_{GS}=0 V, I_D=250 μA	50			V
Gate-Threshold Voltage	$V_{th(GS)}$	V_{DS}=V_{GS}, I_D=250 μA	0.5		1.5	
Gate-body Leakage	I_{GSS}	V_{DS}=0 V, V_{GS}=±20 V			±10	μA
Zero Gate Voltage Drain Current	I_{DSS}	V_{DS}=60 V, V_{GS}=0 V			1	μA
On-state Drain Current	$I_{D(ON)}$	V_{GS}=10 V, V_{DS}=7 V	500			mA
Drain-Source On-Resistance	$R_{DS(on)}$	V_{GS}=10 V, I_D=300mA		1.8	3	Ω
		V_{GS}=4.5V, I_D=200mA		2	4	
Forward Trans conductance	g_{fs}	V_{DS}=10 V, I_D=200mA	80			ms
Drain-source on-voltage	$V_{DS(on)}$	V_{GS}=10V, I_D=500mA			3.75	V
		V_{GS}=5V, I_D=50mA			0.375	V
Diode Forward Voltage	V_{SD}	I_S=100mA, V_{GS}=0 V	0.55		1.2	V
Input Capacitance *	C_{iss}	V_{DS}=25V, V_{GS}=0V, f=1MHz			50	pF
Output Capacitance *	C_{oss}				25	
Reverse Transfer Capacitance *	C_{rss}				5	
SWITCHING TIME						
Turn-on Time *	$t_{d(on)}$	V_{DD}=25 V, R_L=50Ω, I_D=500mA,V_{GEN}=10 V R_G=25Ω			20	ns
Turn-off Time *	$t_{d(off)}$				40	

*These parameters have no way to verify.

RATING AND CHARACTERISTIC CURVES

Output Characteristics

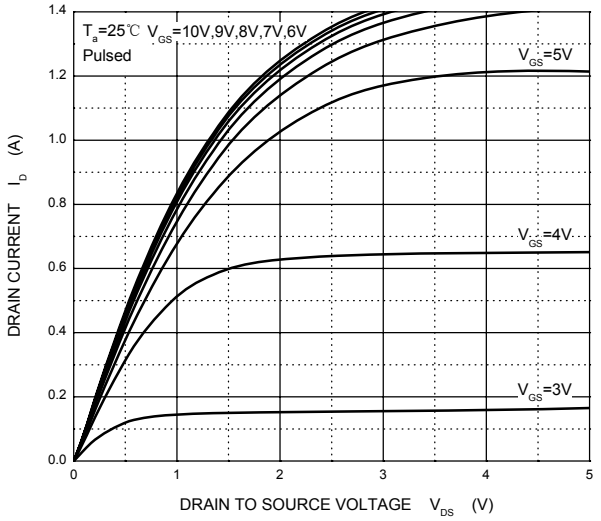

Transfer Characteristics

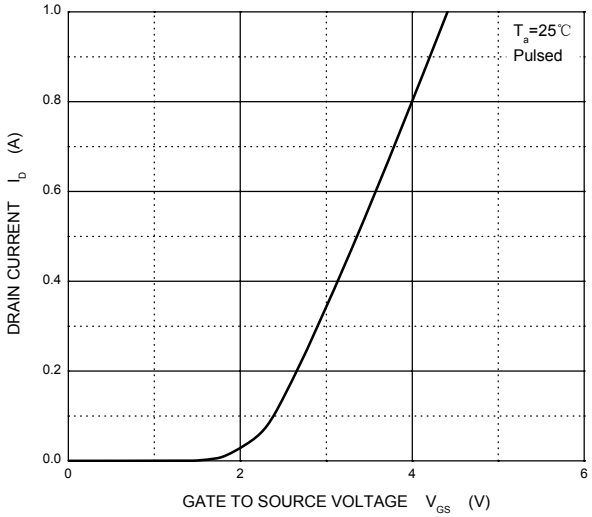

RDS(ON) — ID

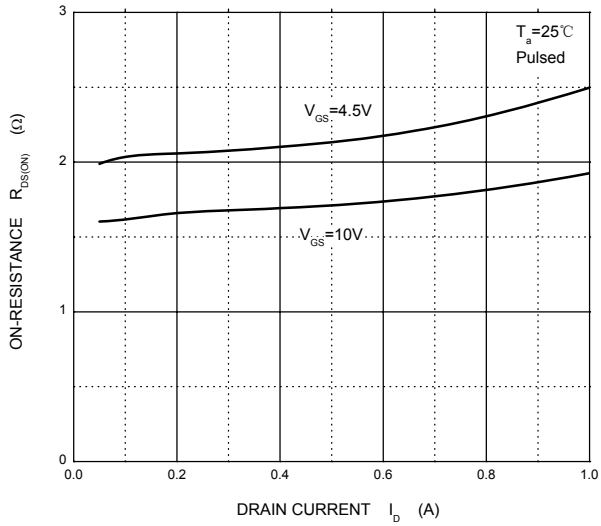

RDS(ON) — VGS

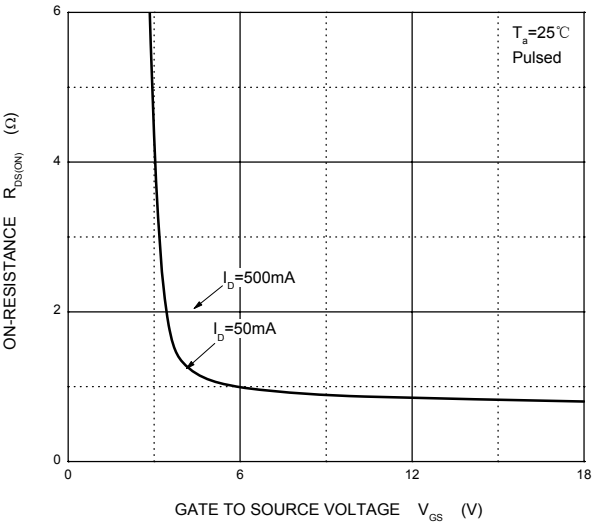

IS — VSD

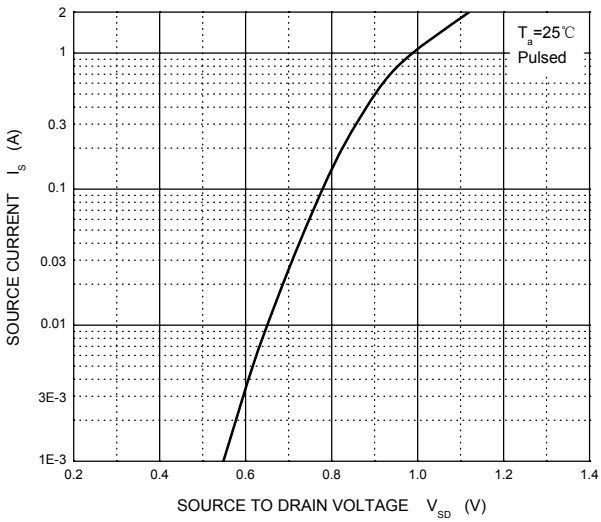

Soldering parameters

Reflow Condition		Pb-Free assembly (see as bellow)
Pre Heat	-Temperature Min ($T_{s(min)}$)	+150℃
	-Temperature Max($T_{s(max)}$)	+200℃
	-Time (Min to Max) (ts)	60-180 secs.
Average ramp up rate (Liquid us Temp (T_L) to peak)		3℃/sec. Max
$T_{s(max)}$ to T_L - Ramp-up Rate		3℃/sec. Max
Reflow	-Temperature(T_L)(Liquid us)	+217℃
	-Temperature(t_L)	60-150 secs.
Peak Temp (T_p)		+260(+0/-5)℃
Time within 5℃ of actual Peak Temp (t_p)		30 secs. Max
Ramp-down Rate		6℃/sec. Max
Time 25℃ to Peak Temp (T_P)		8 min. Max
Do not exceed		+260℃

FIG5: Reflow condition

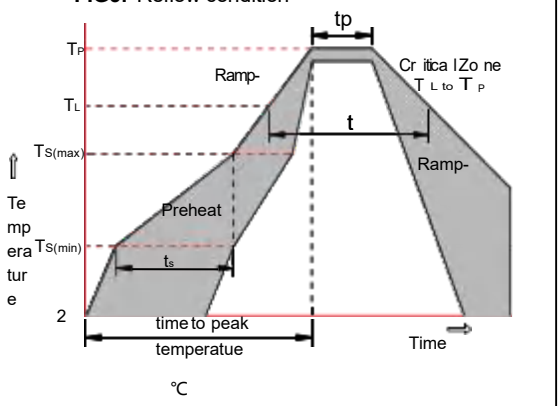

Package Dimensions & Suggested Pad Layout

SOT23

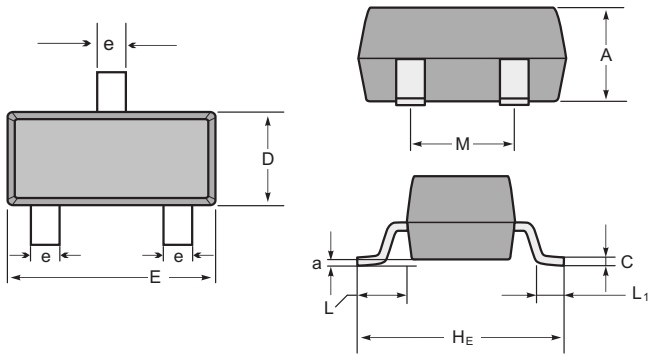

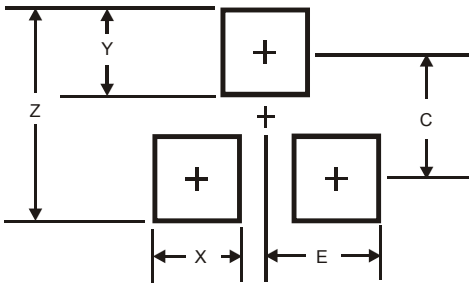

SOT-23 mechanical data

UNIT		A	C	D	E	H_E	e	M	L	L_1	a
mm	max	1.1	0.15	1.4	3.0	2.6	0.5	1.95	0.55 (ref)	0.36 (ref)	0.0
	min	0.9	0.08	1.2	2.8	2.2	0.3	1.7			0.15
mil	max	43	6	55	118	102	20	77	22 (ref)	14 (ref)	0.0
	min	35	3	47	110	87	12	67			6

Dimensions	SOT23
Z	2.9
X	0.8
Y	0.9
C	2.0
E	1.35

Tape & rell specification

Tape

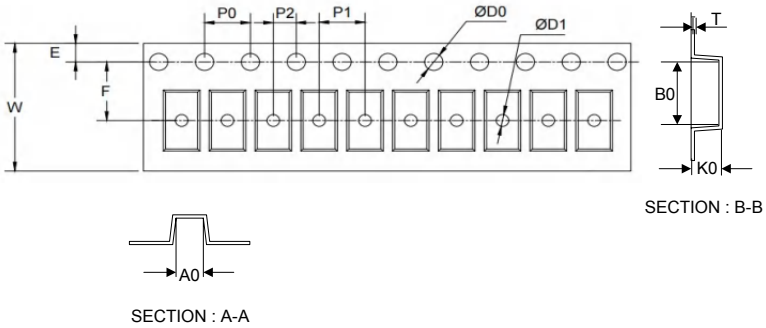

Symbol	Dimension (mm)
P0	4.00±0.10
P1	4.00±0.10
P2	2.00±0.10
D0	1.55±0.10
D1	1.05±0.10
E	1.55±0.10
F	3.60±0.10
W	8.00±0.10
A0	3.80±0.20
B0	3.25±0.20
K0	1.45±0.10
T	0.25±0.05

7" Reel

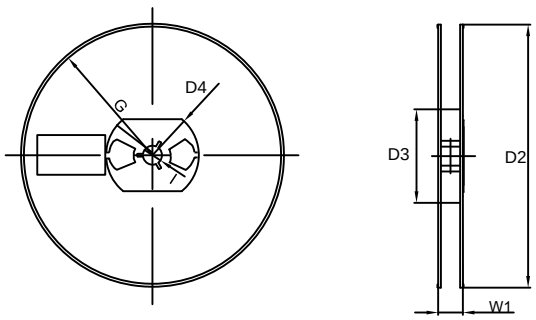

D2	178.0±3.0
D3	55Min.
D4	R24.0±3.0
G	R82.0±3.0
I	13.0±2.0
W1	11.0±3.0
Quantity: 3000PCS	

ENTEGRECİ

Bu belge www.entegreci.com üzerinden sunulmaktadır.

Elektronik komponent tedarikinde Entegreci

Entegreci, Eskişehir merkezli, Türkiye geneline satış yapan bir elektronik komponent mağazasıdır. Entegreler (IC), mikrodenetleyiciler, transistörler, diyotlar, pasif elemanlar, konnektörler, modüller ve geliştirme kartları tek adetten seri üretim adetlerine kadar satılır. Ürün sayfalarında güncel stok durumunu, fiyatı ve datasheet bağlantısını bulabilirsiniz.

Parça koduyla arama

Üretici parça numarasını yazın; stok ve fiyatı hemen görün.

www.entegreci.com

Ürün kategorileri

Entegreden kapasitöre tüm elektronik komponent kategorileri.

Kategorilere göz atın

Üreticiler

Aradığınız üreticinin ürünlerini tek sayfada inceleyin.

Üreticileri görün

Toplu alım ve teklif

Listede olmayan ya da yüksek adetli parçalar için teklif isteyin.

Teklif isteyin

www.entegreci.com | **destek@entegreci.com** | **0850 305 90 34**

Entegreci is an online electronic components store based in Türkiye. Search by manufacturer part number to see stock, prices and datasheets for integrated circuits, microcontrollers, transistors, passive components and connectors, or request a quote for parts that are not listed.

Bu sayfa Entegreci tarafından eklenmiştir. Belgenin önceki sayfaları asıl yayıncısına aittir ve içeriği değiştirilmemiştir; en güncel sürüm için belgenin yayıncısına başvurun.