Sensitive Gate Silicon Controlled Rectifiers

Symbol

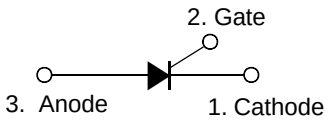

Features

- Repetitive Peak Off-State Voltage : 400V
- R.M.S On-State Current ($I_{T(RMS)}$= 0.8 A)
- Low On-State Voltage (1.2V(Typ.)@ I_{TM})

TO-92

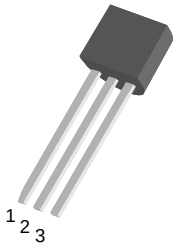

General Description

Sensitive triggering SCR is suitable for the application where gate current limited such as small motor control, gate driver for large SCR, sensing and detecting circuits.

Absolute Maximum Ratings (T_J = 25°C unless otherwise specified)

Symbol	Parameter	Condition	Ratings	Units
V_{DRM}	Repetitive Peak Off-State Voltage		400	V
$I_{T(AV)}$	Average On-State Current	Half Sine Wave : T_C = 74 °C	0.5	A
$I_{T(RMS)}$	R.M.S On-State Current	All Conduction Angle	0.8	A
I_{TSM}	Surge On-State Current	1/2 Cycle, 60Hz, Sine Wave Non-Repetitive	10	A
I^2t	I^2t for Fusing	t = 8.3ms	0.415	A^2S
P_{GM}	Forward Peak Gate Power Dissipation		2	W
$P_{G(AV)}$	Forward Average Gate Power Dissipation		0.1	W
I_{FGM}	Forward Peak Gate Current		1	A
V_{RGM}	Reverse Peak Gate Voltage		5.0	V
T_J	Operating Junction Temperature		- 40 ~ 125	°C
T_{STG}	Storage Temperature		- 40 ~ 150	°C

Copyright@SemiWell Semiconductor Co., Ltd., All rights are reserved.

Electrical Characteristics (T_C = 25 °C unless otherwise noted)

Symbol	Items	Conditions	Ratings			Unit
			Min.	Typ.	Max.	
I_{DRM}	Repetitive Peak Off-State Current	V_{AK} = V_{DRM} or V_{RRM} ; R_{GK} = 1000 Ω T_C = 25 °C T_C = 125 °C	— —	— —	10 200	μA
V_{TM}	Peak On-State Voltage (1)	(I_{TM} = 1 A, Peak)	—	1.2	1.7	V
I_{GT}	Gate Trigger Current (2)	V_{AK} = 6 V, R_L=100 Ω T_C = 25 °C T_C = - 40 °C	— —	— —	200 500	μA
V_{GT}	Gate Trigger Voltage (2)	V_D = 7 V, R_L=100 Ω T_C = 25 °C T_C = - 40 °C	— —	— —	0.8 1.2	V
V_{GD}	Non-Trigger Gate Voltage (1)	V_{AK} = 12 V, R_L=100 Ω T_C = 125 °C	0.2	—	—	V
dv/dt	Critical Rate of Rise Off-State Voltage	V_D = Rated V_{DRM} , Exponential wave-form , R_{GK} = 1000 Ω T_J = 125 °C	500	800	—	V/μs
di/dt	Critical Rate of Rise On-State Current	I_{PK} = 20A ; P_W = 10μs ; di_G/dt = 1A/μs Igt = 20mA	—	—	50	A/μs
I_H	Holding Current	V_{AK} = 12 V, Gate Open Initiating Curent = 20mA T_C = 25 °C T_C = - 40 °C	— —	2 —	5.0 10	mA
$R_{th(j-c)}$	Thermal Impedance	Junction to case	—	—	60	°C/W
$R_{th(j-a)}$	Thermal Impedance	Junction to Ambient	—	—	150	°C/W

※ Notes :

1. Pulse Width ≤ 1.0 ms , Duty cycle ≤ 1%
2. Does not include R_{GK} in measurement.

Information offers: http://www.kkg.com.cn

Fig 1. Gate Characteristics

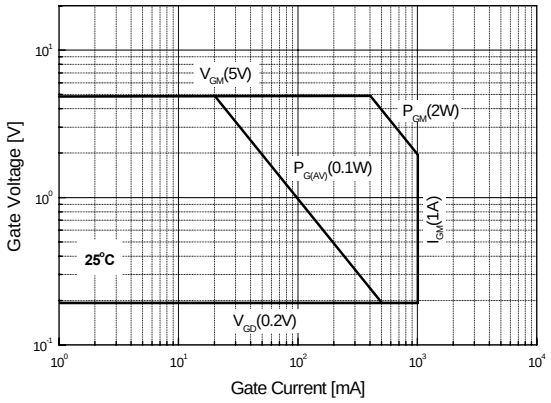

Fig 2. Maximum Case Temperature

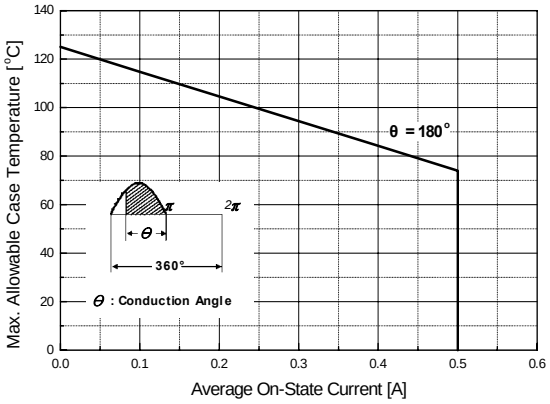

Fig 3. Typical Forward Voltage

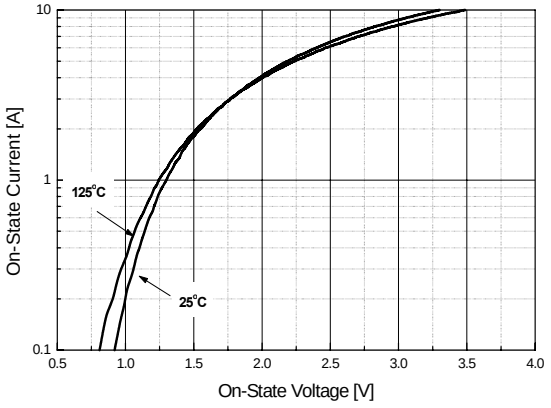

Fig 4. Thermal Response

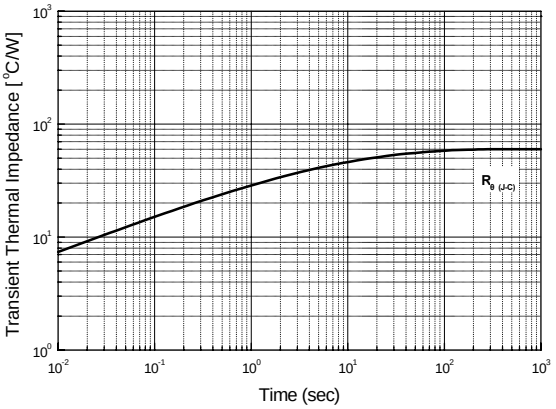

Fig 5. Typical Gate Trigger Voltage vs. Junction Temperature

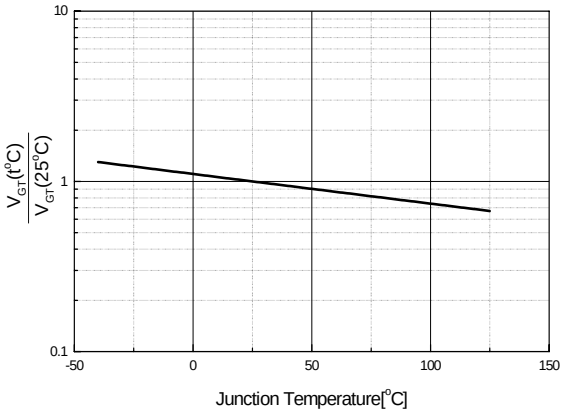

Fig 6. Typical Gate Trigger Current vs. Junction Temperature

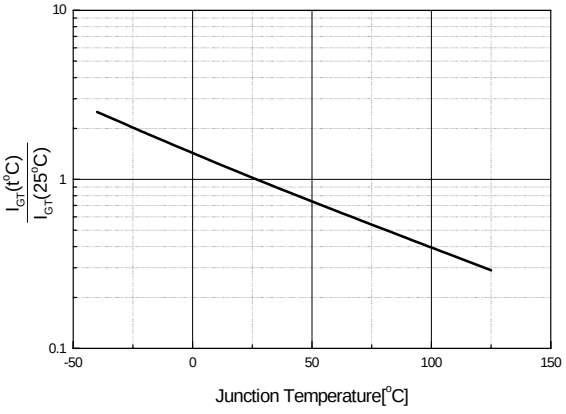

Fig 7. Typical Holding Current

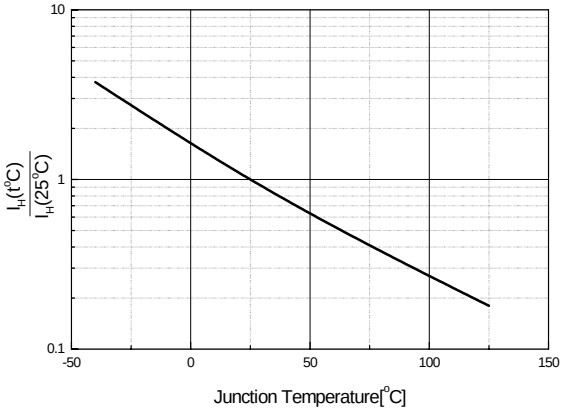

Fig 8. Power Dissipation

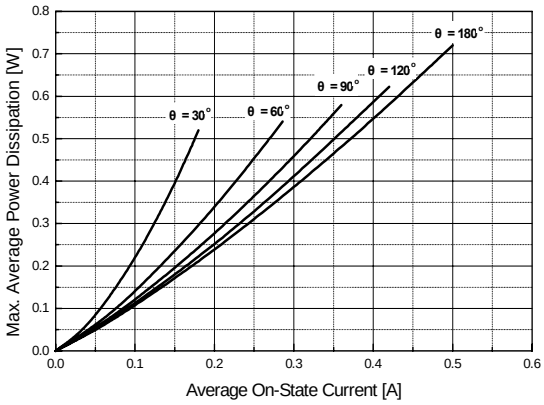

Information offers: http://www.kkg.com.cn

TO-92 Package Dimension

Dim.	mm			Inch		
	Min.	Typ.	Max.	Min.	Typ.	Max.
A		4.2			0.165	
B			3.7			0.146
C	4.43		4.83	0.174		0.190
D	14.07		14.87	0.554		0.585
E			0.4			0.016
F	4.43		4.83	0.174		0.190
G			0.45			0.017
H		2.54			0.100	
I		2.54			0.100	
J	0.33		0.48	0.013		0.019

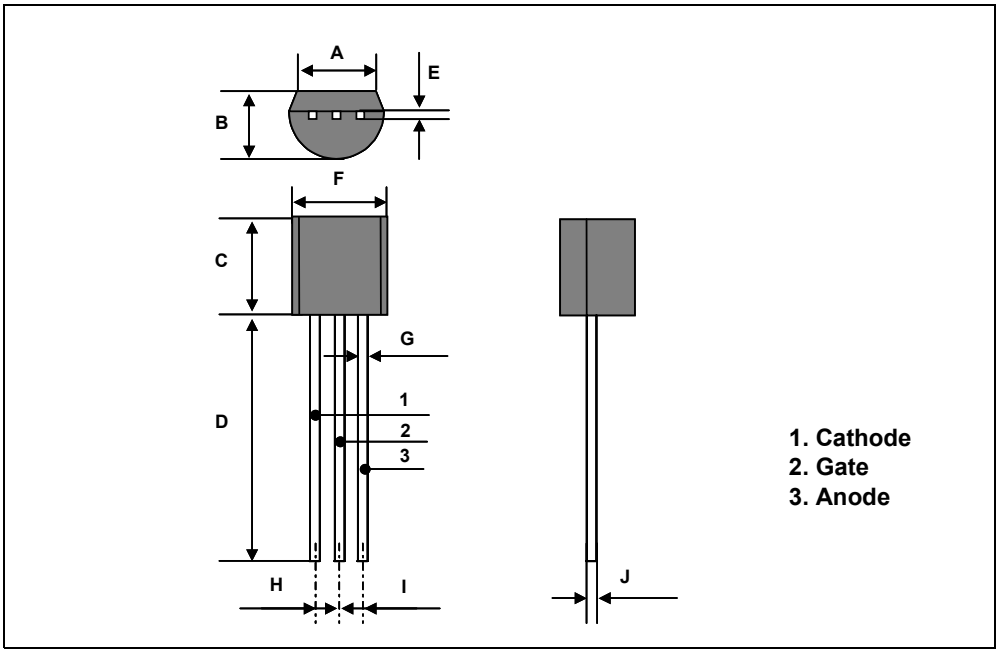

ENTEGRECİ

Bu belge www.entegreci.com üzerinden sunulmaktadır.

Elektronik komponent tedarikinde Entegreci

Entegreci, Eskişehir merkezli, Türkiye geneline satış yapan bir elektronik komponent mağazasıdır. Entegreler (IC), mikrodenetleyiciler, transistörler, diyotlar, pasif elemanlar, konnektörler, modüller ve geliştirme kartları tek adetten seri üretim adetlerine kadar satılır. Ürün sayfalarında güncel stok durumunu, fiyatı ve datasheet bağlantısını bulabilirsiniz.

Parça koduyla arama

Üretici parça numarasını yazın; stok ve fiyatı hemen görün.

www.entegreci.com

Ürün kategorileri

Entegreden kapasitöre tüm elektronik komponent kategorileri.

Kategorilere göz atın

Üreticiler

Aradığınız üreticinin ürünlerini tek sayfada inceleyin.

Üreticileri görün

Toplu alım ve teklif

Listede olmayan ya da yüksek adetli parçalar için teklif isteyin.

Teklif isteyin

www.entegreci.com | **destek@entegreci.com** | **0850 305 90 34**

Entegreci is an online electronic components store based in Türkiye. Search by manufacturer part number to see stock, prices and datasheets for integrated circuits, microcontrollers, transistors, passive components and connectors, or request a quote for parts that are not listed.

Bu sayfa Entegreci tarafından eklenmiştir. Belgenin önceki sayfaları asıl yayıncısına aittir ve içeriği değiştirilmemiştir; en güncel sürüm için belgenin yayıncısına başvurun.