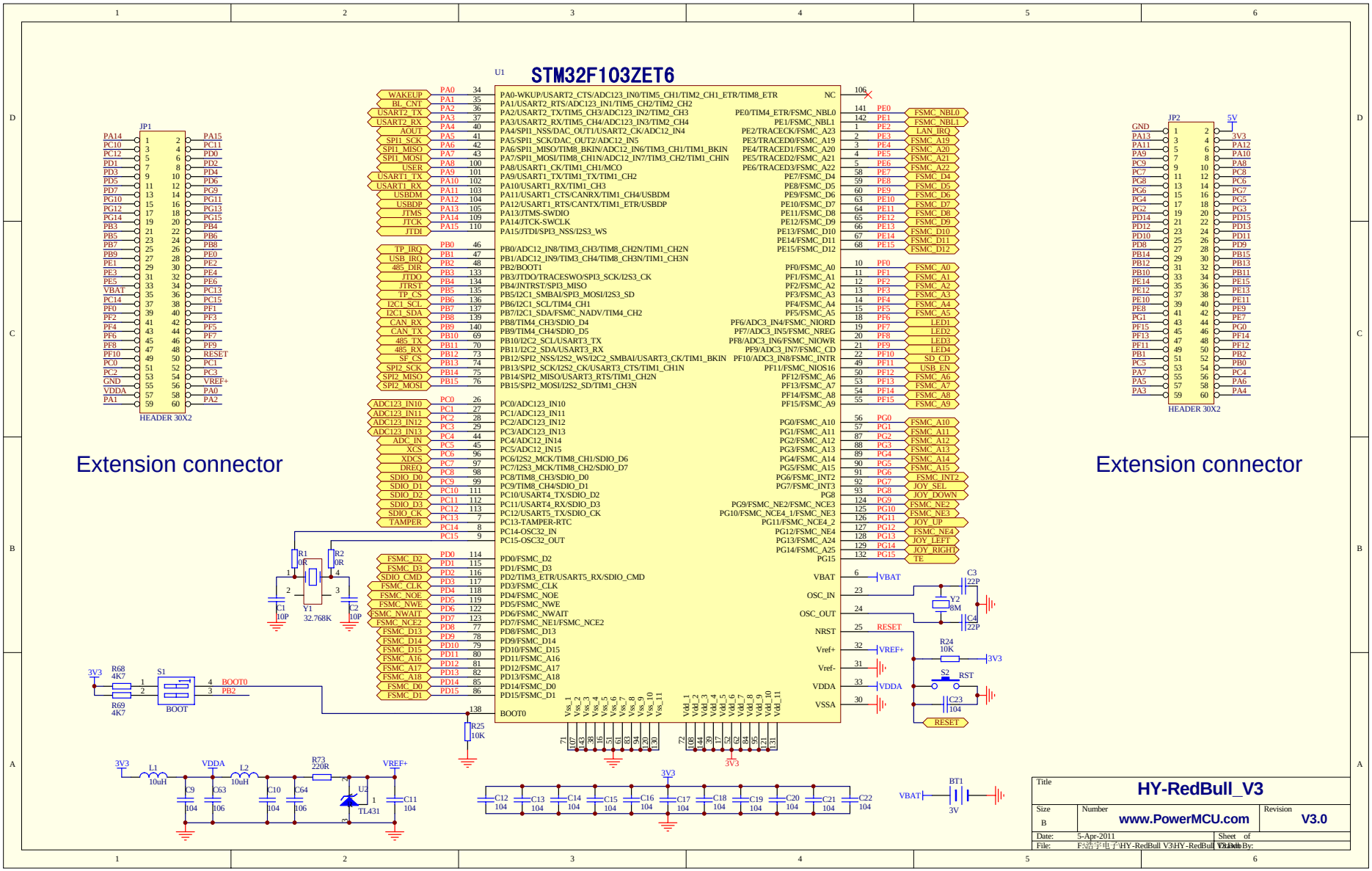
U1
STM32F103ZET6
JP1
HEADER 30X2
Extension connector
JP2
5V
HEADER 30X2
Extension connector
Y1
32.768K
Y2
8M
BOOT
RESET
BT1
3V
TL431
Title
HY-RedBull_V3
Size
B
Number
www.PowerMCU.com
Revision
V3.0
Date:
5-Apr-2011
File:
Drawn By:

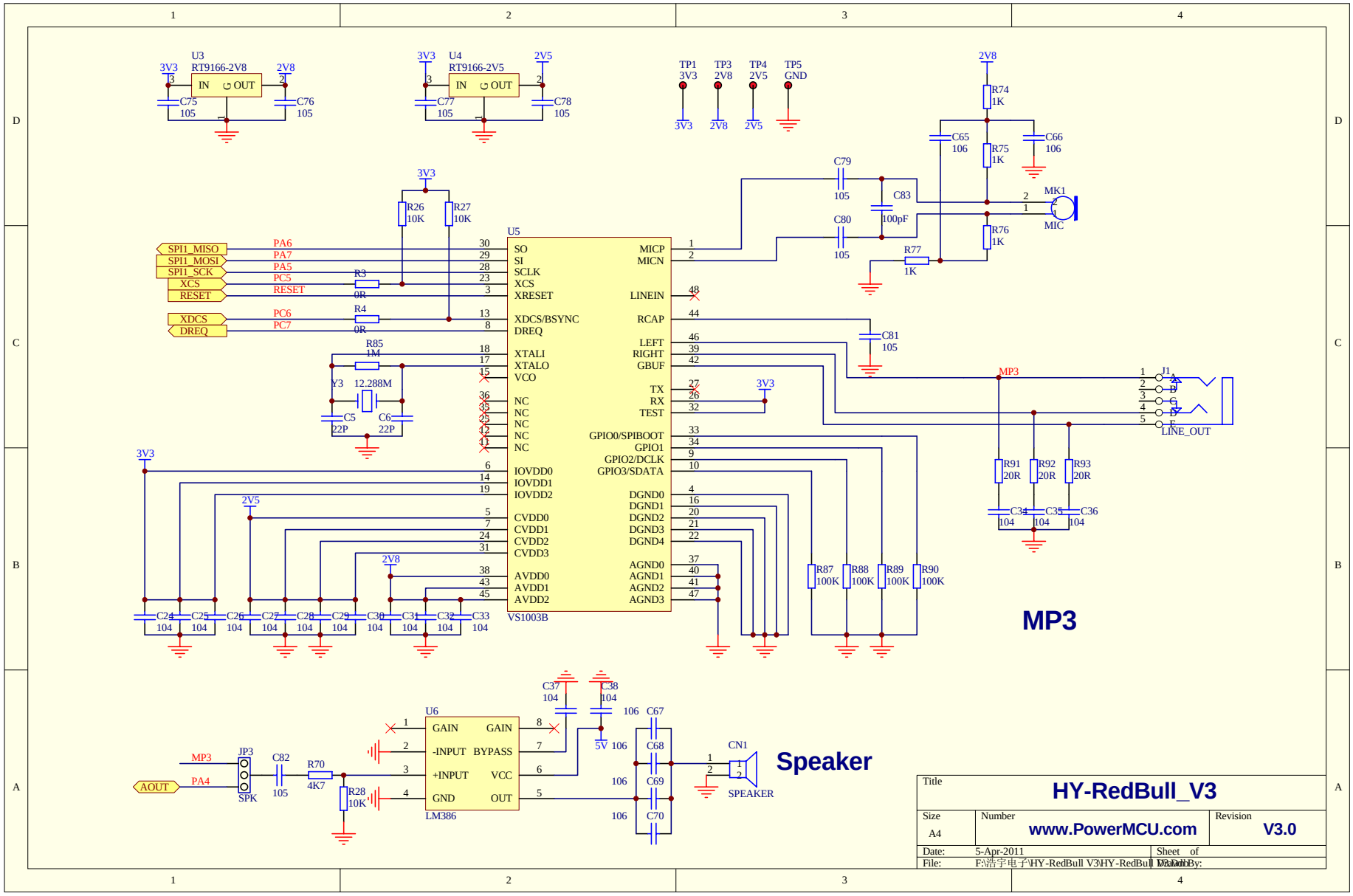
U3
RT9166-2V8
3V3
2V8
C75 105
C76 105
U4
RT9166-2V5
2V5
C77 105
C78 105
TP1 3V3
TP3 2V8
TP4 2V5
TP5 GND
R74 1K
R75 1K
R76 1K
R77 1K
C65 106
C66 106
C79 105
C80 105
C83 100pF
MK1
MIC
R26 10K
R27 10K
U5
SPI1_MISO
SPI1_MOSI
SPI1_SCK
XCS
RESET
XDCS
DREQ
PA6
PA7
PA5
PC5
PC6
PC7
R3 0R
R4 0R
R85 1M
Y3 12.288M
C5 22P
C6 22P
SO
SI
SCLK
XCS
XRESET
XDCS/BSYNC
DREQ
XTALI
XTALO
VCO
NC
IOVDD0
IOVDD1
IOVDD2
CVDD0
CVDD1
CVDD2
CVDD3
AVDD0
AVDD1
AVDD2
MICP
MICN
LINEIN
RCAP
LEFT
RIGHT
GBUF
TX
RX
TEST
GPIO0/SPIBOOT
GPIO1
GPIO2/DCLK
GPIO3/SDATA
DGND0
DGND1
DGND2
DGND3
DGND4
AGND0
AGND1
AGND2
AGND3
VS1003B
C81 105
MP3
J1
LINE_OUT
R91 20R
R92 20R
R93 20R
C34 104
C35 104
C36 104
C24 104
C25 104
C26 104
C27 104
C28 104
C29 104
C30 104
C31 104
C32 104
C33 104
R87 100K
R88 100K
R89 100K
R90 100K
MP3
U6
GAIN
-INPUT
+INPUT
GND
BYPASS
VCC
OUT
LM386
C37 104
C38 104
C67 106
C68 106
C69 106
C70 106
5V
CN1
SPEAKER
JP3
SPK
AOUT
PA4
C82 105
R70 4K7
R28 10K
Speaker
Title
HY-RedBull_V3
Size
A4
Number
www.PowerMCU.com
Revision
V3.0
Date: 5-Apr-2011
File: F:\浩宇电子\HY-RedBull V3\HY-RedBull V3.ddb
Sheet of
Drawn By:

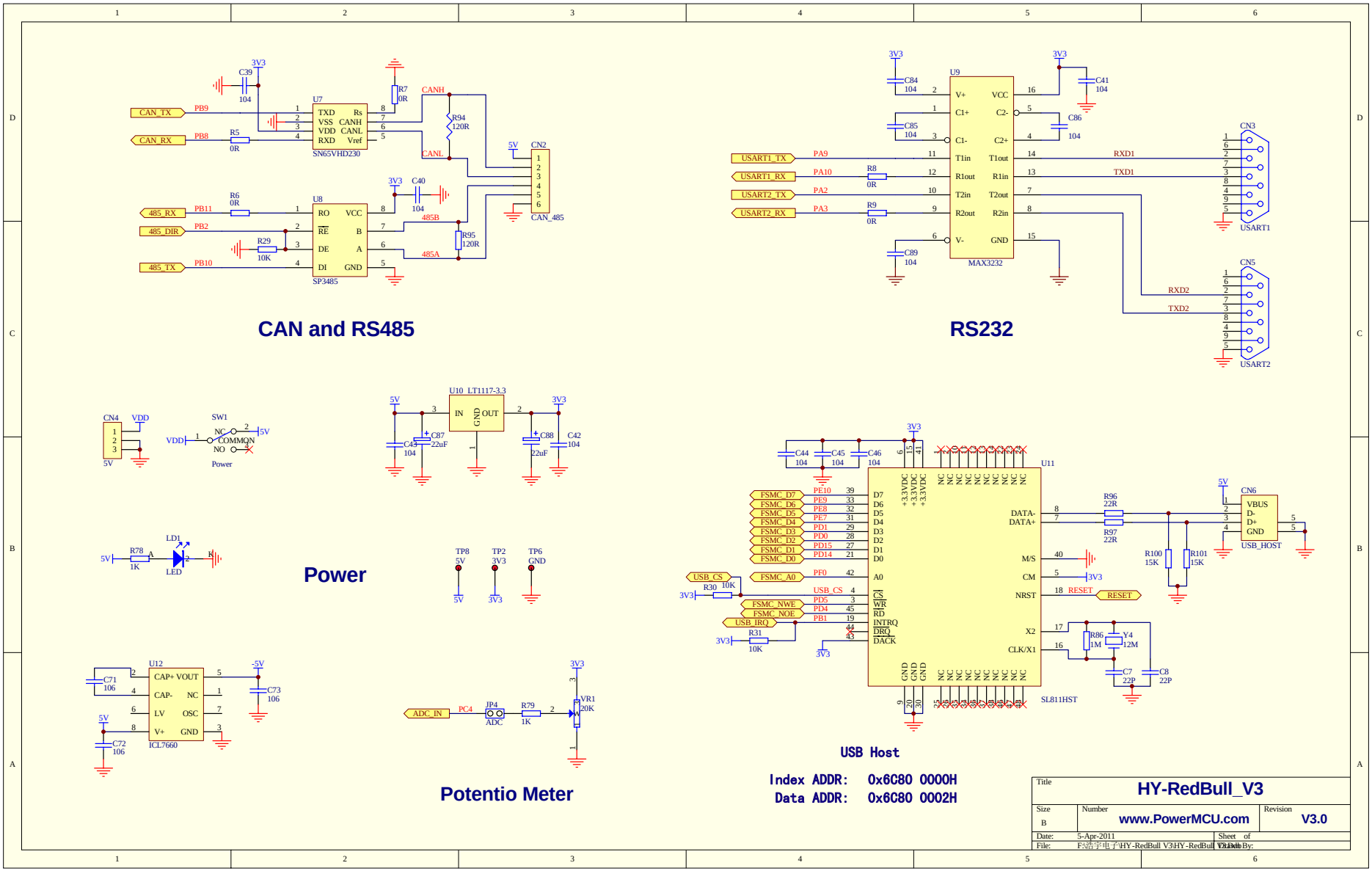
CAN and RS485
RS232
Power
Potentio Meter
USB Host
Index ADDR: 0x6C80 0000H
Data ADDR: 0x6C80 0002H
Title
HY-RedBull_V3
Size
B
Number
www.PowerMCU.com
Revision
V3.0
Date: 5-Apr-2011
File: F:\浩宇电子\HY-RedBull V3\HY-RedBull V3.Pdb
Sheet of
Drawn By:

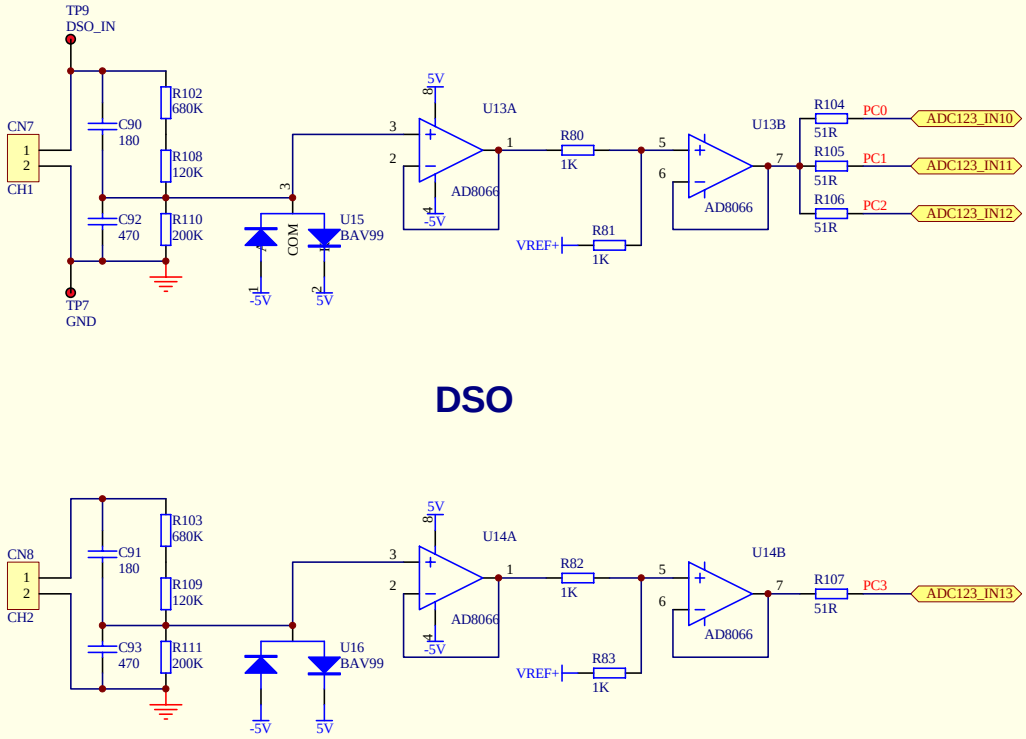

Title	HY-RedBull_V3		
Size: A4	Number: www.PowerMCU.com		Revision: V3.0
Date: 5-Apr-2011		Sheet of	
File: F:\浩宇电子\HY-RedBull V3\HY-RedBull V3.ddb		Drawn By:	

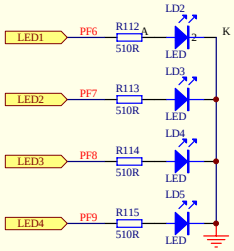

LED

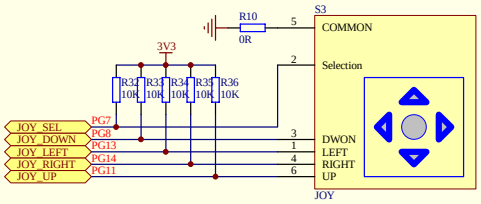

Joystick

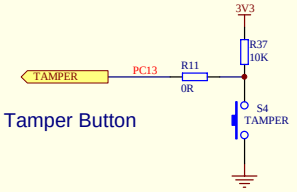

Tamper Button

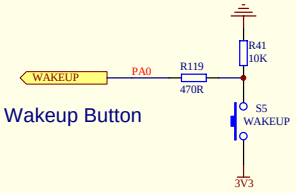

Wakeup Button

BUTTON

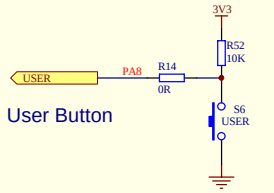

User Button

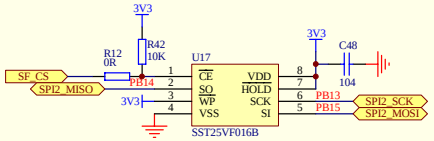

Serial Flash

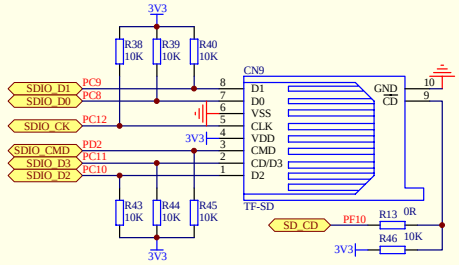

SD Card

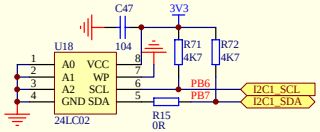

EEPROM

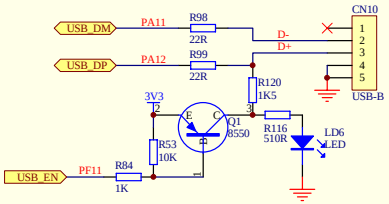

USB Device

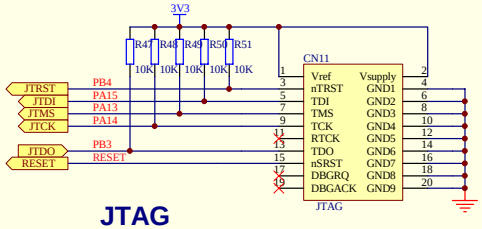

JTAG

Title	HY-RedBull_V3	
Size: B	Number: www.PowerMCU.com	Revision: V3.0
Date: 5-Apr-2011	Sheet of	
File: F:\嵌入式电子\HY-RedBull V3\HY-RedBull V3.DsnDrawn By:		

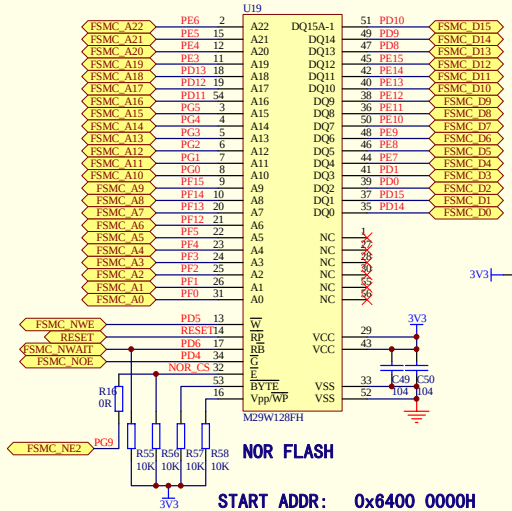

NOR FLASH

START ADDR: 0x6400 0000H
END ADDR: 0x64FF FFFFH

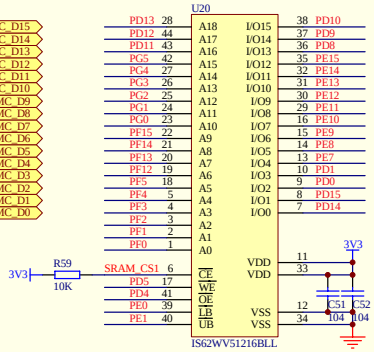

SRAM BLANK1

START ADDR: 0x6800 0000H
END ADDR: 0x680F FFFFH

SRAM BLANK2

START ADDR: 0x6810 0000H
END ADDR: 0x681F FFFFH

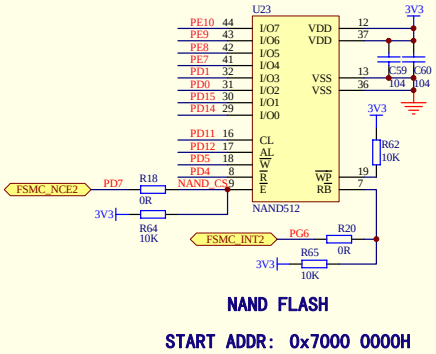

NAND FLASH

START ADDR: 0x7000 0000H

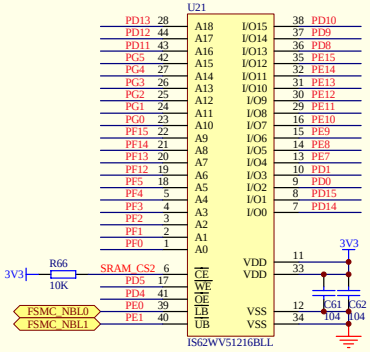

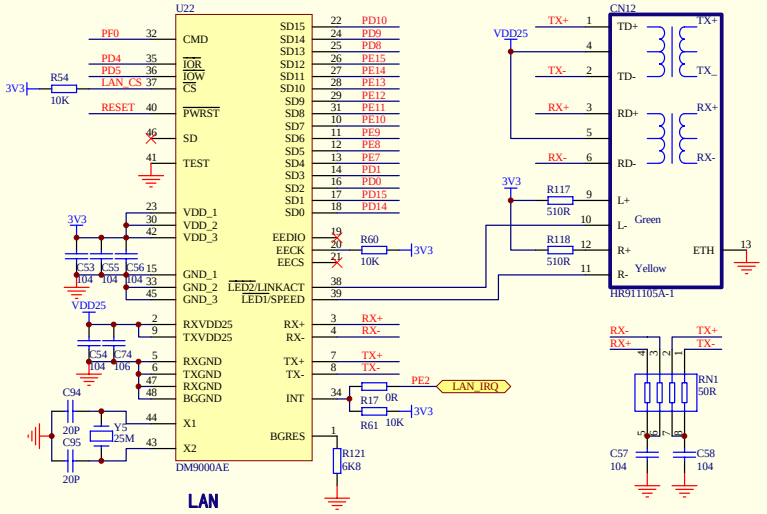

LAN

Index ADDR: 0x6C40 0000H
Data ADDR: 0x6C40 0002H

EECK: When this pin is pulled high, the INT pin is low active;
Otherwise the INT pin is high active.
EECS: When it is pulled high, the memory access bus is 8-bit;otherwise it is 16-bit.

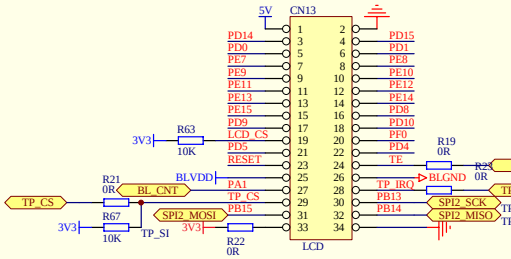

LCD

Index ADDR: 0x6C00 0000H
Data ADDR: 0x6C00 0002H

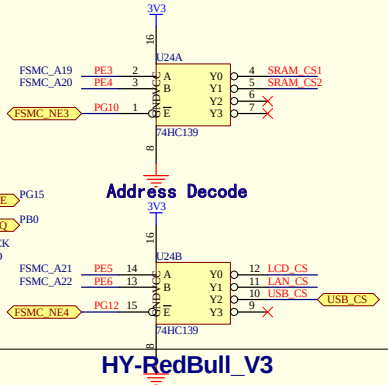

Title	HY-RedBull_V3	
Size: B	Number: www.PowerMCU.com	Revision: V3.0
Date: 5-Apr-2011	Sheet of	
File: F:\浩宇电子\HY-RedBull V3\HY-RedBull V3.ddb	Drawn By:	

ENTEGRECİ

Bu belge www.entegreci.com üzerinden sunulmaktadır.

Elektronik komponent tedarikinde Entegreci

Entegreci, Eskişehir merkezli, Türkiye geneline satış yapan bir elektronik komponent mağazasıdır. Entegreler (IC), mikrodenetleyiciler, transistörler, diyotlar, pasif elemanlar, konnektörler, modüller ve geliştirme kartları tek adetten seri üretim adetlerine kadar satılır. Ürün sayfalarında güncel stok durumunu, fiyatı ve datasheet bağlantısını bulabilirsiniz.

Parça koduyla arama

Üretici parça numarasını yazın; stok ve fiyatı hemen görün.

www.entegreci.com

Ürün kategorileri

Entegreden kapasitöre tüm elektronik komponent kategorileri.

Kategorilere göz atın

Üreticiler

Aradığınız üreticinin ürünlerini tek sayfada inceleyin.

Üreticileri görün

Toplu alım ve teklif

Listede olmayan ya da yüksek adetli parçalar için teklif isteyin.

Teklif isteyin

www.entegreci.com | **destek@entegreci.com** | **0850 305 90 34**

Entegreci is an online electronic components store based in Türkiye. Search by manufacturer part number to see stock, prices and datasheets for integrated circuits, microcontrollers, transistors, passive components and connectors, or request a quote for parts that are not listed.

Bu sayfa Entegreci tarafından eklenmiştir. Belgenin önceki sayfaları asıl yayıncısına aittir ve içeriği değiştirilmemiştir; en güncel sürüm için belgenin yayıncısına başvurun.